Denna handling får ej utan vårt medgivande delges annan, kopieras eller eljest obehörigen användas.
Överträdelse härvid beivras med stöd av gällande lag.
This document must not be copied, either completely or in part, without permission.
Any infringement will have legal consequences.

Diese Zeichnung darf weder ganz noch teilweise ohne unsere ausdrückliche Genehmigung kopiert oder auf andere Weise vervielfältig werden. werden. Zuwiderhandlungen werden gerichtlich verfolgt.

Alla rättigheter förbehålls.
All rigths reserved.
Alle rechte vorbehalten.

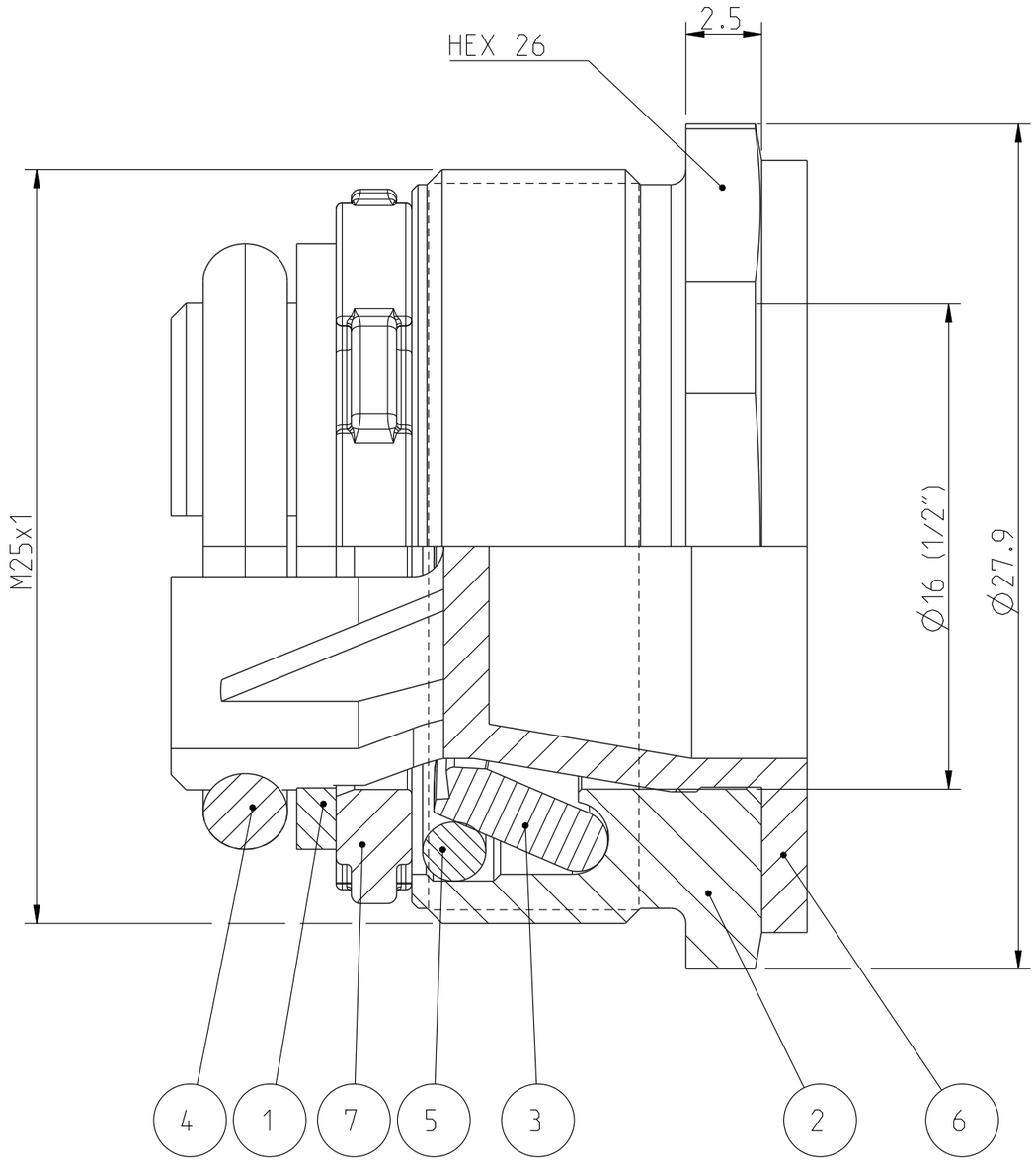

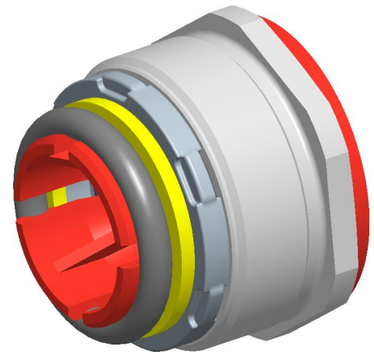

2:1

Product no: 14_800_0800		
Max working pressure:	350	bar connected
		bar disconnected
Min burst pressure:	1400	bar connected
		bar disconnected
Sealing material:	NBR	
Temperatur range:	-30°C - 100	°C
Nominal flow diameter,DN:		mm
Connection		
Connection stroke:		mm

Detalj Item	Antal Quant.	Benämning Description	Material Material
7	1	Washer	Steel, Zn 8 Silver
6	1	Protection plug	LDPE
5	1	O-ring	NBR
4	1	O-ring	NBR
3	5	Locking hook	Hard.steel, Plated
2	1	Front part	Steel, Fe/Zn
1	1	Back-up ring	Hytrel

Skala Scale	Ritad Drawn	Kontr. Checked	Godk. Appr.	ÄM nr. Alt. no.	Dat. Date
5:1	MÖ	FR	PMB	8027	091216

CEJN

Assembly drawing

Ritning nr/Drawing No.: 50_800_0800

Utg./Issue: AD

A3