Denna handling får ej utan vårt medgivande delges annan, kopieras eller eljest obehörigen användas.
Överträdelse härvid beivras med stöd av gällande lag.
This document must not be copied, either completely or in part, without permission.
Any infringement will have legal consequences.

Diese Zeichnung darf weder ganz noch teilweise ohne unsere ausdrückliche Genehmigung kopiert oder auf andere Weise verveilfältig werden. werden. Zuwiderhandlungen werden gerichtlich verfolgt.

Alla rättigheter förbehålls.
All rigths reserved.
Alle rechte vorbehalten.

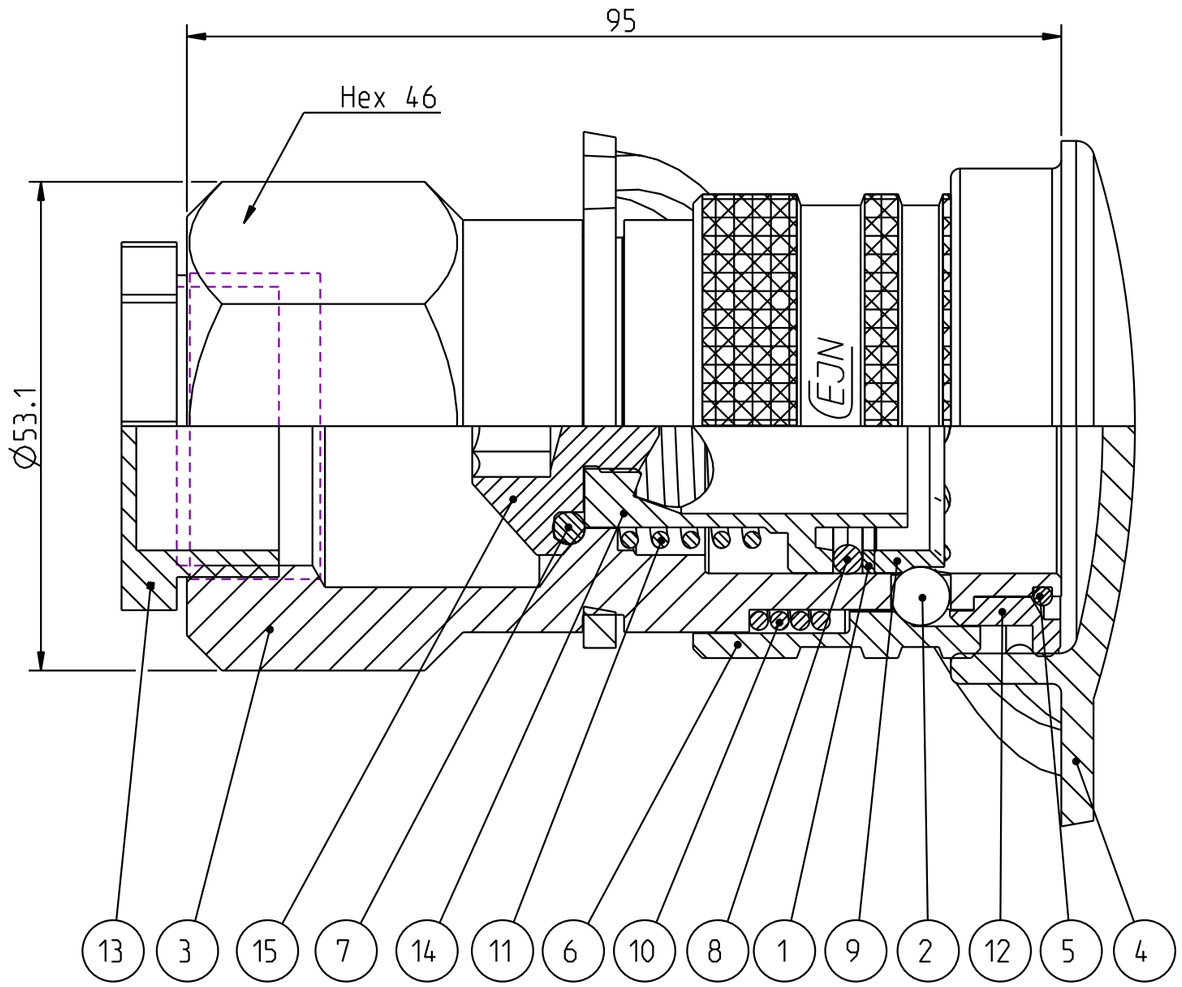

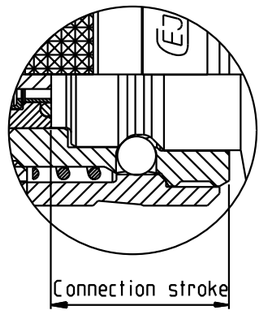

Detalj Item	Antal Quant.	Benämning Description	Material Material
15	1	Valve nut	Brass
14	1	Valve	Brass
13	1	Thread protection	Plastic
12	1	Stop flange	Steel FeZn5 c 2C
11	1	Spring	Stainless steel
10	1	Spring	Stainless steel
9	1	Ratchet sleeve	Steel
8	1	O-ring	NBR
7	1	O-ring	NBR
6	1	Locking sleeve	Hard. steel FeZn5 c 2C
5	1	Lock ring	Stainless steel
4	1	Dust cap	Plastic
3	1	Coupling body	Steel, FeZn5 c 2C
2	12	Ball	Stainless steel
1	1	Back up ring	Plastic

Product no: 10_705_1203

Max working pressure:	320	bar connected
	100	bar disconnected
Min burst pressure:	1000	bar connected
	1000	bar disconnected
Sealing material:	NBR	
Temperatur range:	-30°C - 100	°C
Nominal flow diameter,DN:	19	mm
Connection	G 1'' Fem	
Connection stroke:	34.9	mm

Skala Scale	3:2	Ritad Drawn	ChP	Kontr. Checked	MLi	Godk. Appr.	MAh	ÄM nr. Alt. no.	–	Dat. Date	091104

Assembly drawing

Ritning nr/Drawing No. 50_705_1203

Utg./Issue AB

A3