Denna handling får ej utan vårt medgivande delges annan, kopieras eller eljest obehörigen användas.
Överträdelse härvid beivras med stöd av gällande lag.
This document must not be copied, either completely or in part, without permission.
Any infringement will have legal consequences.

Diese Zeichnung darf weder ganz noch teilweise ohne unsere ausdrückliche Genehmigung kopiert oder auf andere Weise vervielfältig werden.
werden. Zuwiderhandlungen werden gerichtlich verfolgt.

Alla rättigheter förbehålls.
All rigths reserved.
Alle rechte vorbehalten.

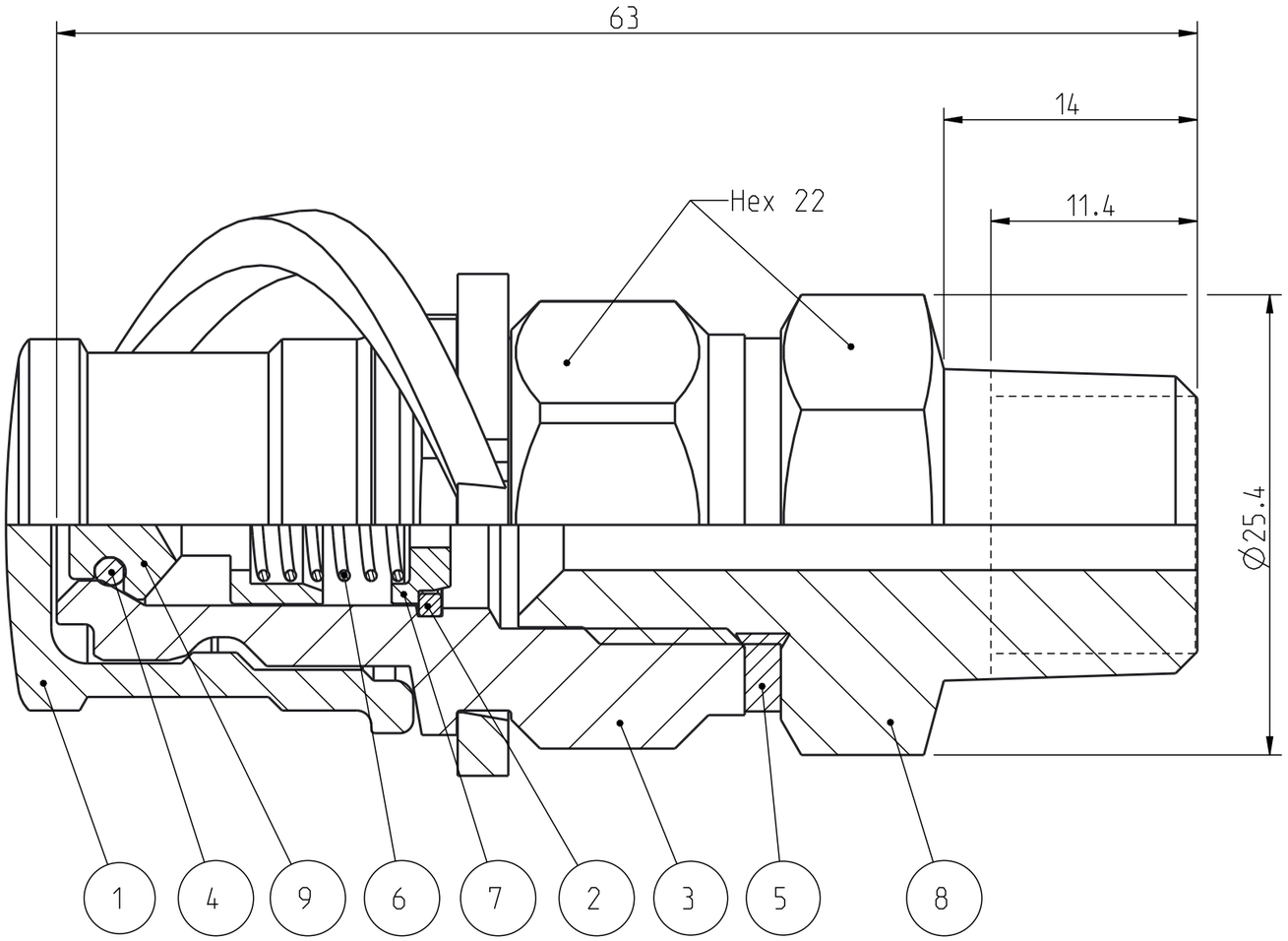


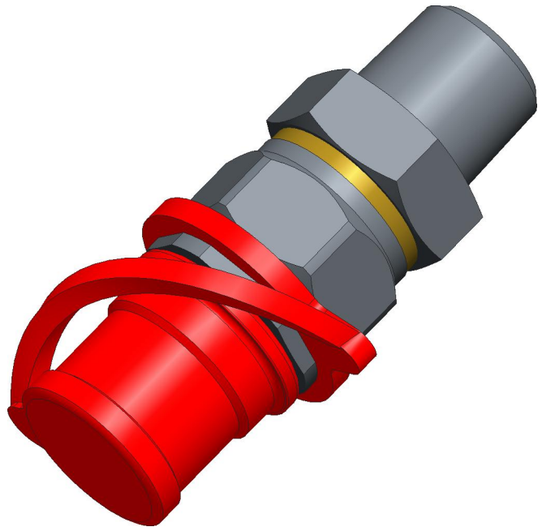

| Product no: 10_115_6154 | | |
|---|---|---|
| Max working pressure: | 1000 | bar connected |
| | 100 | bar disconnected |
| Min burst pressure: | 2600 | bar connected |
| | - | bar disconnected |
| Sealing material: | NBR | |
| Temperatur range: | -30°C - +100 °C | |
| Nominal flow diameter,DN: | 2.5 | mm |
| Connection | R 3/8'' Male | |
| Connection stroke: | - | mm |

| Detalj Item | Antal Quant. | Benämning Description | Material Material |
|---|---|---|---|
| 9 | 1 | Valve | Brass |
| 8 | 1 | Stop for valve | Steel, FeZn5 c 1A |
| 7 | 1 | Stop for valve | Steel |
| 6 | 1 | Spring | Steel |
| 5 | 1 | Seal | Steel/ NBR |
| 4 | 1 | O-ring | NBR |
| 3 | 1 | Nipple body | Steel, FeZn5 c 1A |
| 2 | 1 | Lock ring | Steel |
| 1 | 1 | Dust cap | Plastic |

| Skala Scale | Ritad Drawn | Kontr. Checked | Godk. Appr. | ÄM nr. Alt. no. | Dat. Date |
|---|---|---|---|---|---|
| 3:1 | CABFR | JE - | RE - | - | 14-01-07 |

| Assembly drawing | Ritning nr/Drawing No. | Utg./Issue |
|---|---|---|
| | 50_115_6154 | AA |

A3