Denna handling får ej utan vårt medgivande delges annan, kopieras eller eljest obehörigen användas.
Överträdelse härvid beivras med stöd av gällande lag.
This document must not be copied, either completely or in part, without permission.
Any infringement will have legal consequences.

Diese Zeichnung darf weder ganz noch teilweise ohne unsere ausdrückliche Genehmigung kopiert oder auf andere Weise vervielfältig werden. werden. Zuwiderhandlungen werden gerichtlich verfolgt.

Alla rättigheter förbehålls.
All rigths reserved.
Alle rechte vorbehalten.

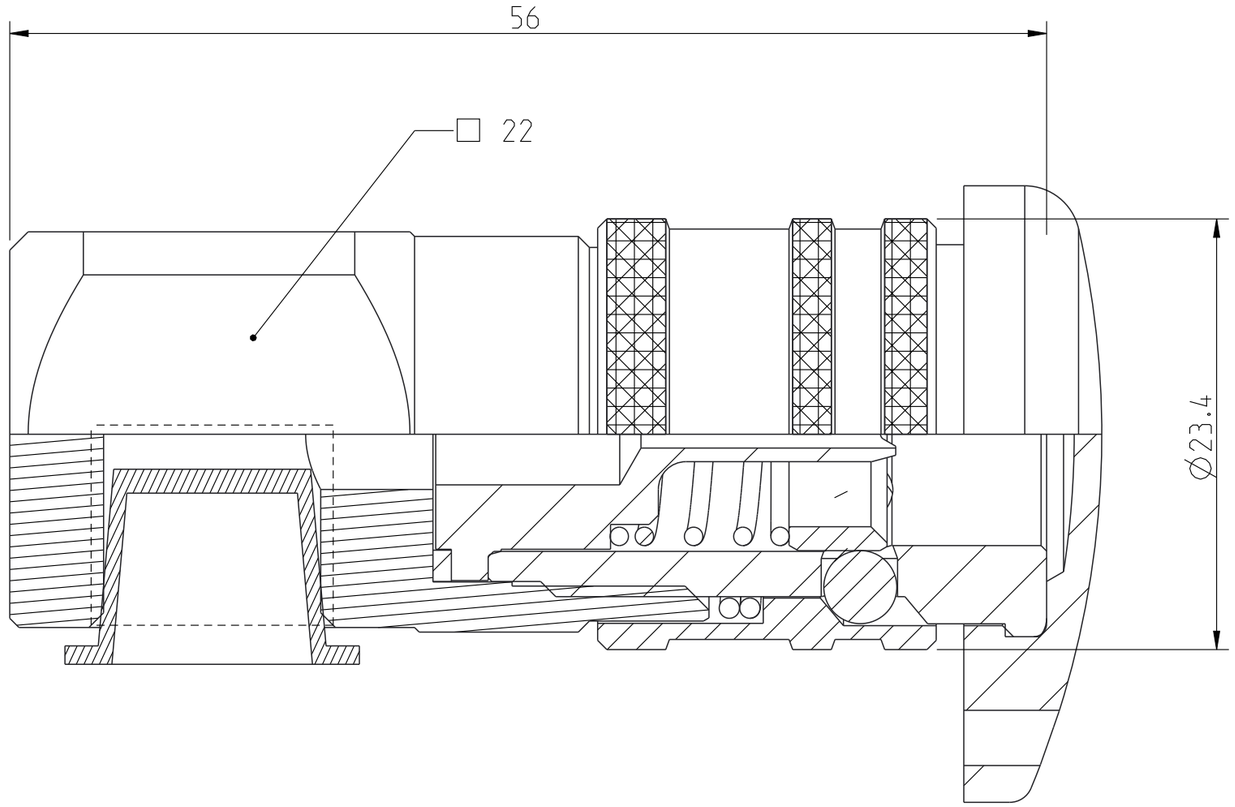

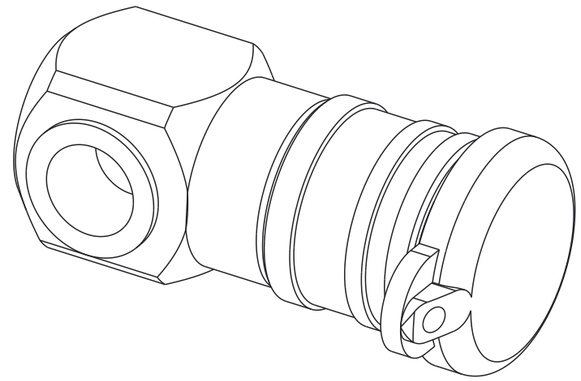

3:2

Detalj Item	Antal Quant.	Benämning Description	Material Material
11	1	Valve opener	Steel, hardened
10	1	Thread protection	Plastic
9	1	Spring	Stainless steel
8	1	Spring	Stainless steel
7	1	Ratchet sleeve	Stainless steel
6	1	Locking sleeve	Steel, hard., CuNi5b Cr r
5	1	Front part	Brass, CuNi5b Cr r
4	1	Flat seal	PA
3	1	Dust cap	Plastic
2	6	Ball	Stainless steel
1	1	Back part	Brass, CuNi5b Cr r

Product no: 10_358_0232

Max working pressure:	600	bar connected
	-	bar disconnected
Min burst pressure:	1300	bar connected
	-	bar disconnected
Sealing material:	-	
Temperatur range:	-30°C - 100	°C
Nominal flow diameter,DN:	1.5	mm
Connection	G 1/4'' Fem	
Connection stroke:	16.9	mm

CEJN	Skala Scale 3:1	Ritad Drawn CABJOER	Kontr. Checked –	Godk. Appr. –	ÄM nr. Alt. no. –	Dat. Date 140930
	Assembly drawing		Ritning nr/Drawing No. 50_358_0232			Utg./Issue AB

A3