Denna handling får ej utan vårt medgivande delges annan, kopieras eller eljest obehörigen användas. Överträdelse härvid beivras med stöd av gällande lag.
This document must not be copied, either completely or in part, without permission. Any infringement will have legal consequences.

Diese Zeichnung darf weder ganz noch teilweise ohne unsere ausdrückliche Genehmigung kopiert oder auf andere Weise verveilfältig werden. werden. Zuwiderhandlungen werden gerichtlich verfolgt.

Alla rättigheter förbehålls. All rigths reserved. Alle rechte vorbehalten.

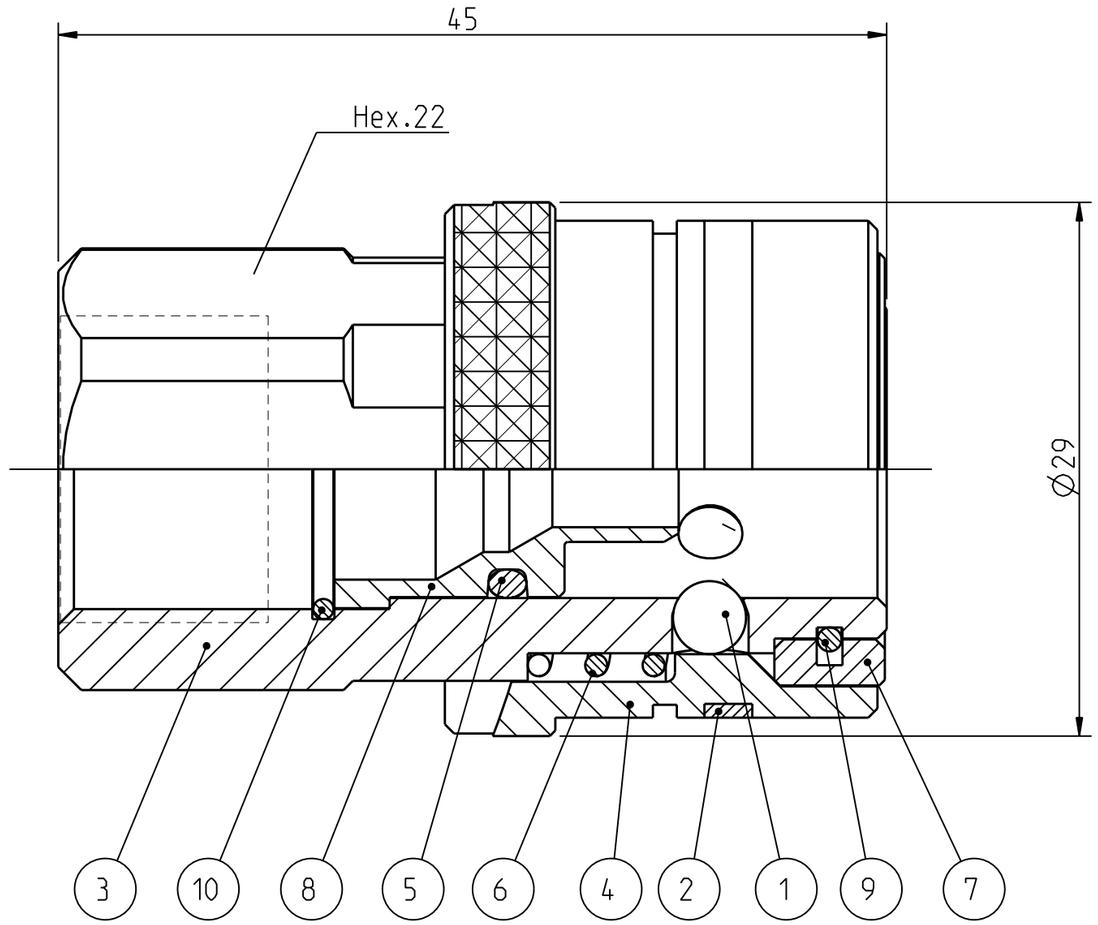

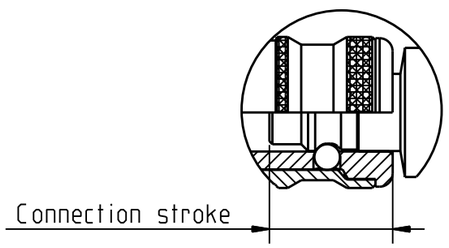

Pos.	Antal Quant.	Benämning Description	Material Material
10	1	Wire coil	Stainless steel
9	1	Wire coil	Stainless steel
8	1	Valve sleeve	Brass, CuNi5b
7	1	Stop flange	Brass, CuNi5b
6	1	Spring	Stainless steel
5	1	O-ring	NBR
4	1	Locking sleeve	Brass, CuNi5b
3	1	Coupling body	Brass, CuNi5b
2	1	Checking ring	Plastic
1	6	Ball	Stainless steel

Product no.: 10_467_0200

Max working pressure:	20	bar connected
	-	bar disconnected
Min burst pressure:	80	bar connected
	-	bar disconnected
Sealing material:	NBR	
Temperatur range:	-15 °C - +100 °C	
Nominal flow diameter,DN:	6	mm
Connection	G 3/8"	Female
Connection stroke:	16.6	mm

Skala Scale	Ritad Drawn	Kontr. Checked	Godk. Appr.	ÅM nr. Alt. no.	Dat. Date
3:1	LES	JE	KK	6202	040916

CEJN

Assembly drawing

Ritning nr/Drawing No. 50_467_0200

Utg./Issue AA

A3