Denna handling får ej utan vårt medgivande delges annan, kopieras eller eljest obehörigen användas. Överträdelse härvid beivras med stöd av gällande lag.
This document must not be copied, either completely or in part, without permission.
Any infringement will have legal consequences.

Diese Zeichnung darf weder ganz noch teilweise ohne unsere ausdrückliche Genehmigung kopiert oder auf andere Weise verveilfältig werden. werden. Zuwiderhandlungen werden gerichtlich verfolgt.

Alla rättigheter förbehålls.
All rigths reserved.
Alle rechte vorbehalten.

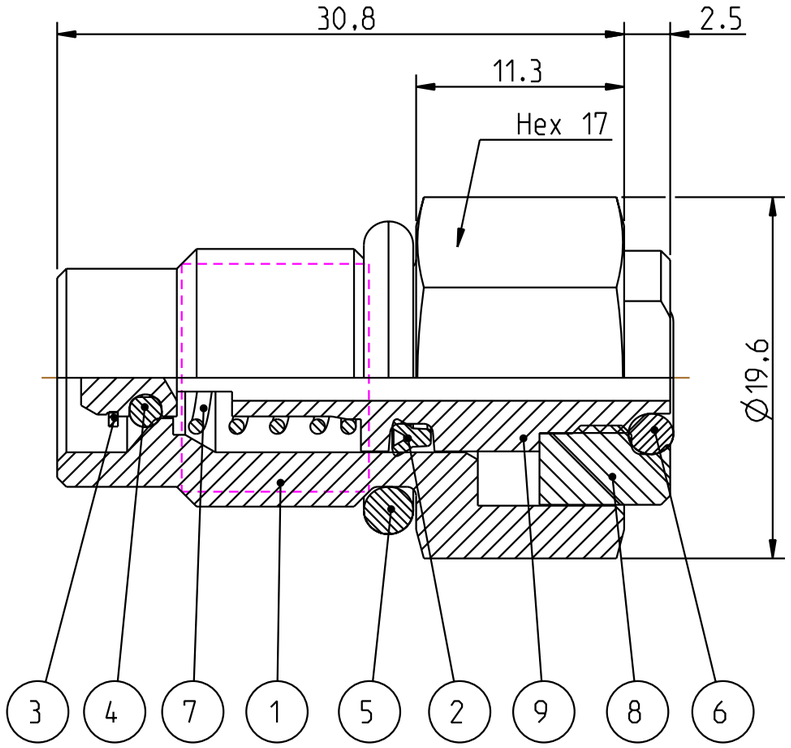

Manifold dimensions

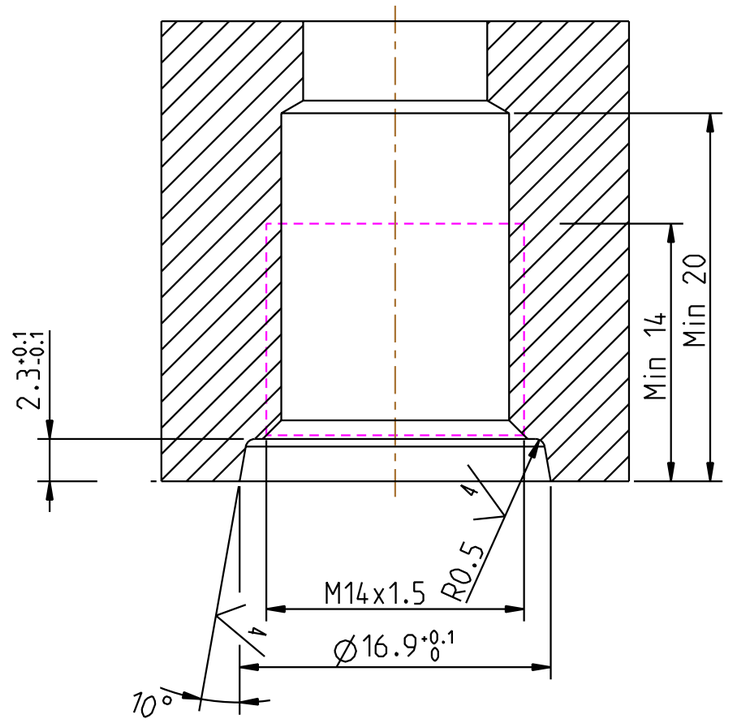

Max allowable misalignment 1.5 mm
Max allowable inclination 1°

Product no: 10_961_1583		
Max working pressure:	10	bar connected
	10	bar disconnected
Min burst pressure:	40	bar connected
	40	bar disconnected
Sealing material:	NBR	
Temperatur range:	-5 °C - +80 °C	
Nominal flow diameter,DN:	2,5	mm
Connection	M14x1,5 Male	
Connection stroke:	2.5	mm

Detalj Item	Antal Quant.	Benämning Description	Material Material
9	1	Valve	Brass
8	2	Stop for valve	Brass
7	1	Spring	Stainless steel
6	1	O-ring	NBR
5	1	O-ring	NBR
4	1	O-ring	NBR
3	1	Lock ring	Steel, chemical nickel plated
2	1	Lip seal	NBR
1	1	Coupling body	Brass, CuNi5b

Skala Scale	3:1	Ritad Drawn	MAh	Kontr. Checked	MLi	Godk. Appr.	ChP	ÄM nr. Alt. no.	-	Dat. Date	091116

CEJN

Assembly drawing

Ritning nr/Drawing No. 50_961_1583

Utg./Issue AA

A3