Denna handling får ej utan vårt medgivande delges annan, kopieras eller eljest obehörigen användas.
Överträdelse härvid beivras med stöd av gällande lag.
This document must not be copied, either completely or in part, without permission.
Any infringement will have legal consequences.

Diese Zeichnung darf weder ganz noch teilweise ohne unsere ausdrückliche Genehmigung kopiert oder auf andere Weise vervielfältig werden.
werden. Zuwiderhandlungen werden gerichtlich verfolgt.

Alla rättigheter förbehålls.
All rigths reserved.
Alle rechte vorbehalten.

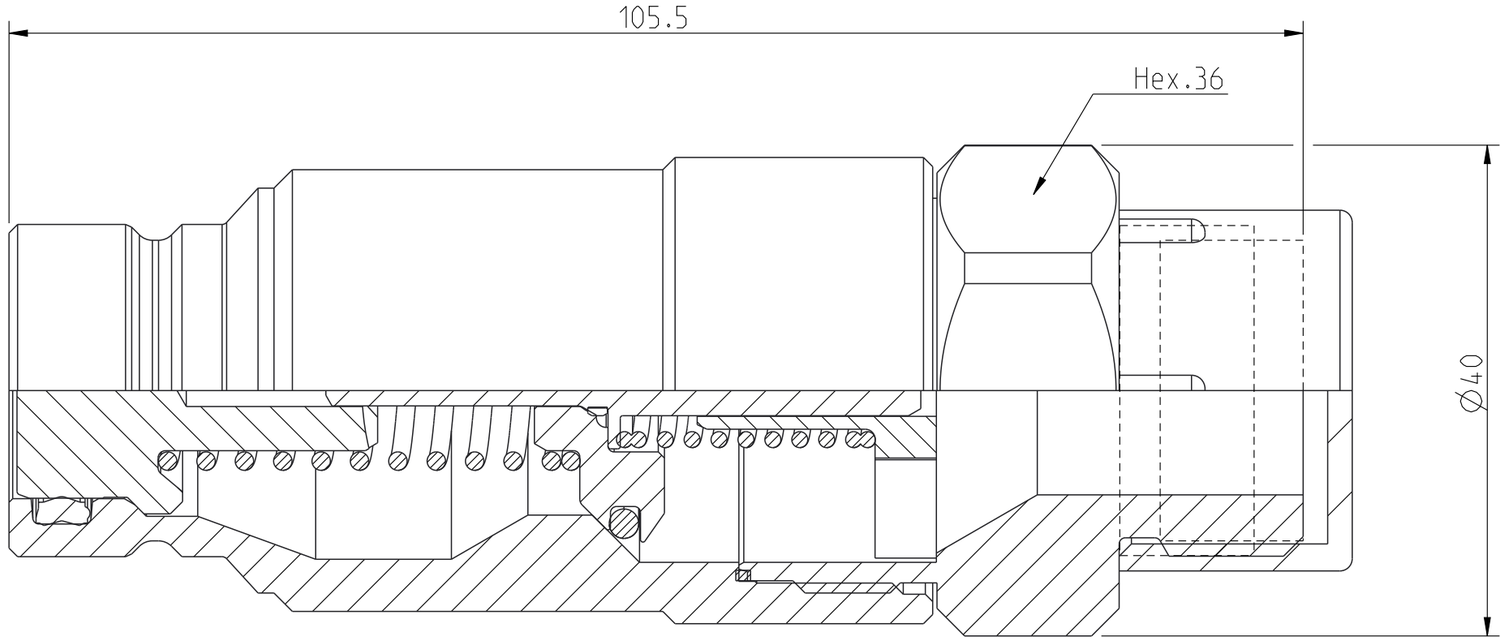

Detalj Item	Antal Quant.	Benämning Description	Material Material
13	1	Valve stop	Brass
12	1	Valve pin	Steel
11	1	Valve	Acid proof steel
10	1	Valve	Steel
9	1	Thread protection	Plastic
8	1	Spring	Stainless steel
7	1	Spring	Stainless steel
6	1	Seal	PUR
5	1	Profile sealing	PUR
4	1	O-ring	NBR
3	1	Nipple body	Acid proof steel
2	1	Flat seal	Plastic
1	1	Back part	Acid proof steel

Product no: 10_664_6951

Max working pressure:		bar connected
		bar disconnected
Min burst pressure:		bar connected
		bar disconnected
Sealing material:	NBR	
Temperatur range:	-30°C - +100 °C	
Nominal flow diameter,DN:	16	mm
Connection	1 1/16″ -12 UN male	
Connection stroke:	-	mm

Skala Scale 2:1	Ritad Drawn CABPEOD	Kontr. Checked JoEr	Godk. Appr. PMB	ÅM nr. Alt. no. 10275	Dat. Date 13-03-26	
Assembly drawing			Ritning nr/Drawing No. 50_664_6951			Utg./Issue AB

A3