Denna handling får ej utan vårt medgivande delges annan, kopieras eller eljest obehörigen användas.
Överträdelse härvid beivras med stöd av gällande lag.
This document must not be copied, either completely or in part, without permission.
Any infringement will have legal consequences.

Diese Zeichnung darf weder ganz noch teilweise ohne unsere ausdrückliche
Genehmigung kopiert oder auf andere Weise verveilfältig werden.
werden. Zuwiderhandlungen werden gerichtlich verfolgt.

Alla rättigheter förbehålls.
All rigths reserved.
Alle rechte vorbehalten.

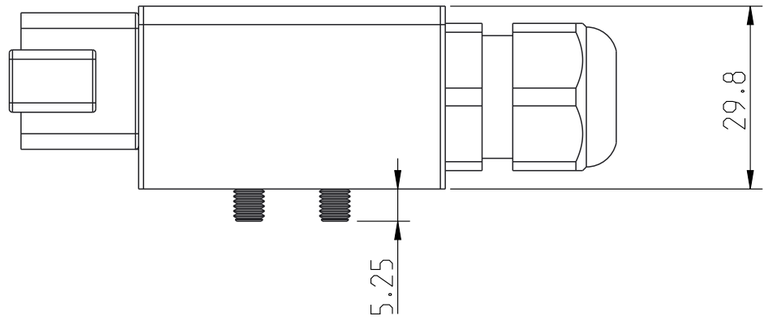

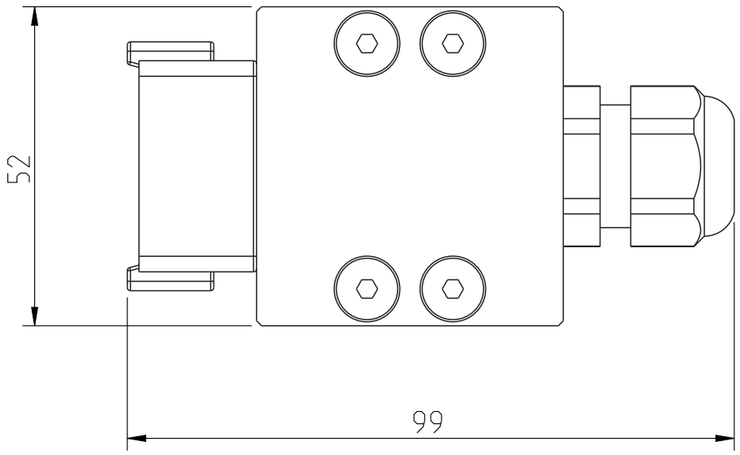

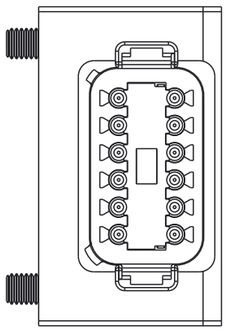

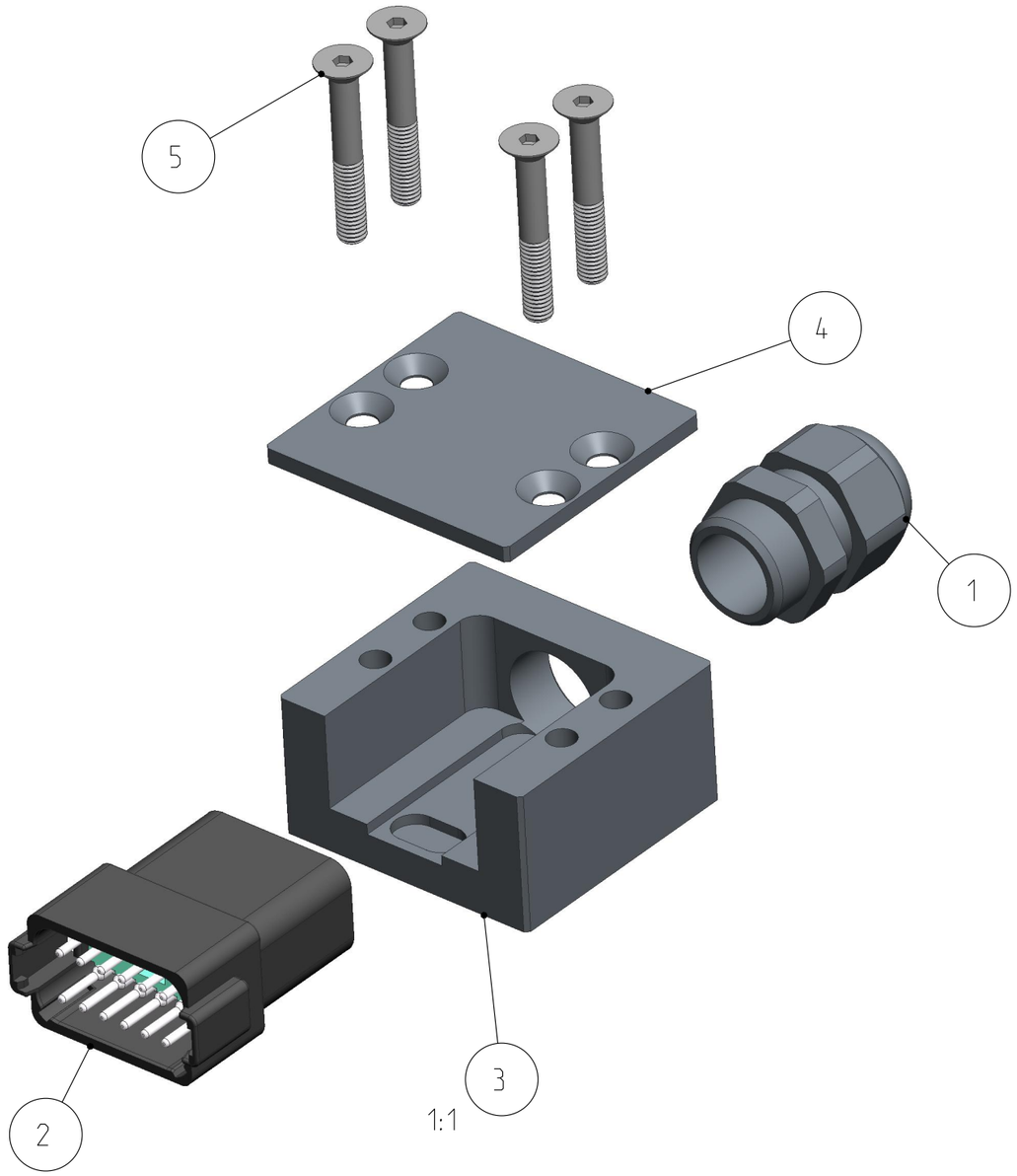

Detalj Item	Antal Quant.	Benämning Description	Material Material	Detaljnummer Detail number
5	4	Screw MF6S	Steel 8.8	09_932_0918
4	1	Lid	Al	09_932_6523
3	1	Housing	POM C	09_932_6522
2	1	Connector Male		09_932_9025
1	1	Cable fitting	Plastic	09_933_7042

Skala Scale 1:1	Ritad Drawn CABPEOD	Kontr. Checked JoEr	Godk. Appr. PMB	ÄM nr. Alt. no. 11189	Dat. Date 15-06-24	
Assembly drawing			Ritning nr/Drawing No. 50_932_0057			Utg./Issue AA

A3