Denna handling får ej utan vårt medgivande delges annan, kopieras eller eljest obehörigen användas.
Överträdelse härvid beivras med stöd av gällande lag.
This document must not be copied, either completely or in part, without permission.
Any infringement will have legal consequences.

Diese Zeichnung darf weder ganz noch teilweise ohne unsere ausdrückliche Genehmigung kopiert oder auf andere Weise vervielfältig werden. werden. Zuwiderhandlungen werden gerichtlich verfolgt.

Alla rättigheter förbehålls.
All rigths reserved.
Alle rechte vorbehalten.

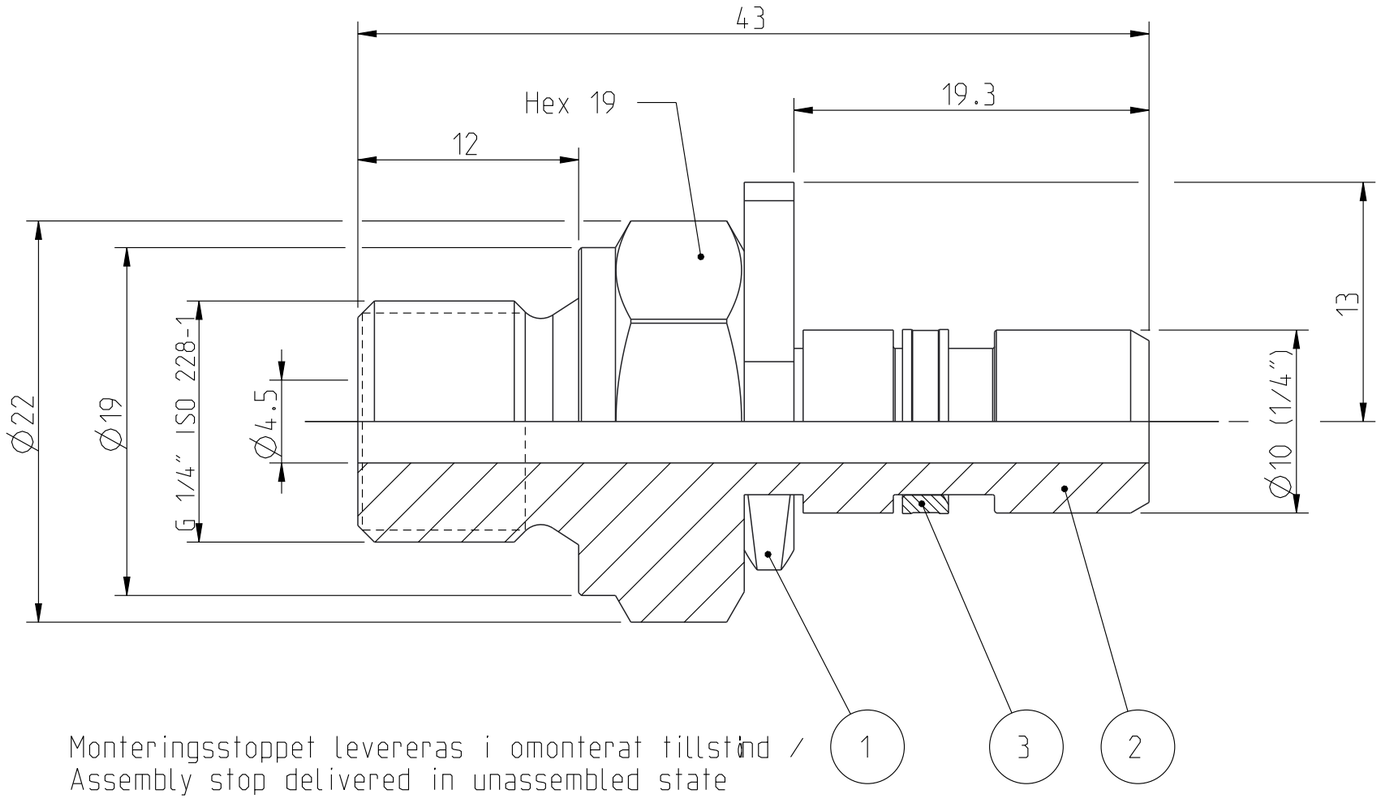

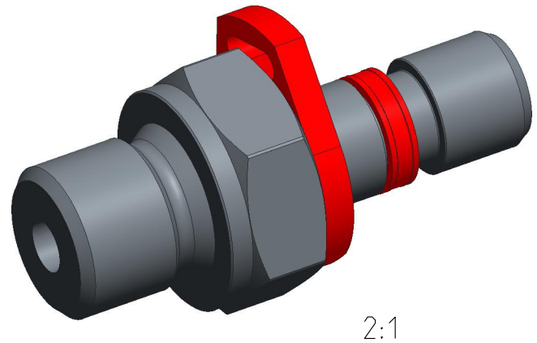

2:1

Monteringsstoppet levereras i omonterat tillstånd /
Assembly stop delivered in unassembled state

Product no: 14_724_0404		
Max working pressure:	350	bar connected
		bar disconnected
Min burst pressure:	1400	bar connected
		bar disconnected
Sealing material:		
Temperatur range:	-30°C - +100	°C
Nominal flow diameter,DN:	4,5	mm
Connection	G 1/4"	Male
Connection stroke:		mm

Detalj Item	Antal Quant.	Benämning Description	Material Material
3	1	Release ring	POM
2	1	Nipple body	Harden. Steel, Zn 8 silver
1	1	Assembly stop	POM

Skala Scale	Ritad Drawn	Kontr. Checked	Godk. Appr.	ÄM nr. Alt. no.	Dat. Date
3:1	FR	MÖ	PMB	7765	090320

EJN

Assembly drawing

Ritning nr/Drawing No. 50_724_0404

Utg./Issue AB

A3