Denna handling får ej utan vårt medgivande delges annan, kopieras eller eljest obehörigen användas. Diese Zeichnung darf weder ganz noch teilweise ohne unsere ausdrückliche Genehmigung kopiert oder auf andere Weise verwendet werden. Zuwiderhandlungen werden gerichtlich verfolgt. Alla rättigheter förbehålls. All rigths reserved. Alle rechte vorbehalten.
This document must not be copied, either completely or in part, without permission. Any infringement will have legal consequences.

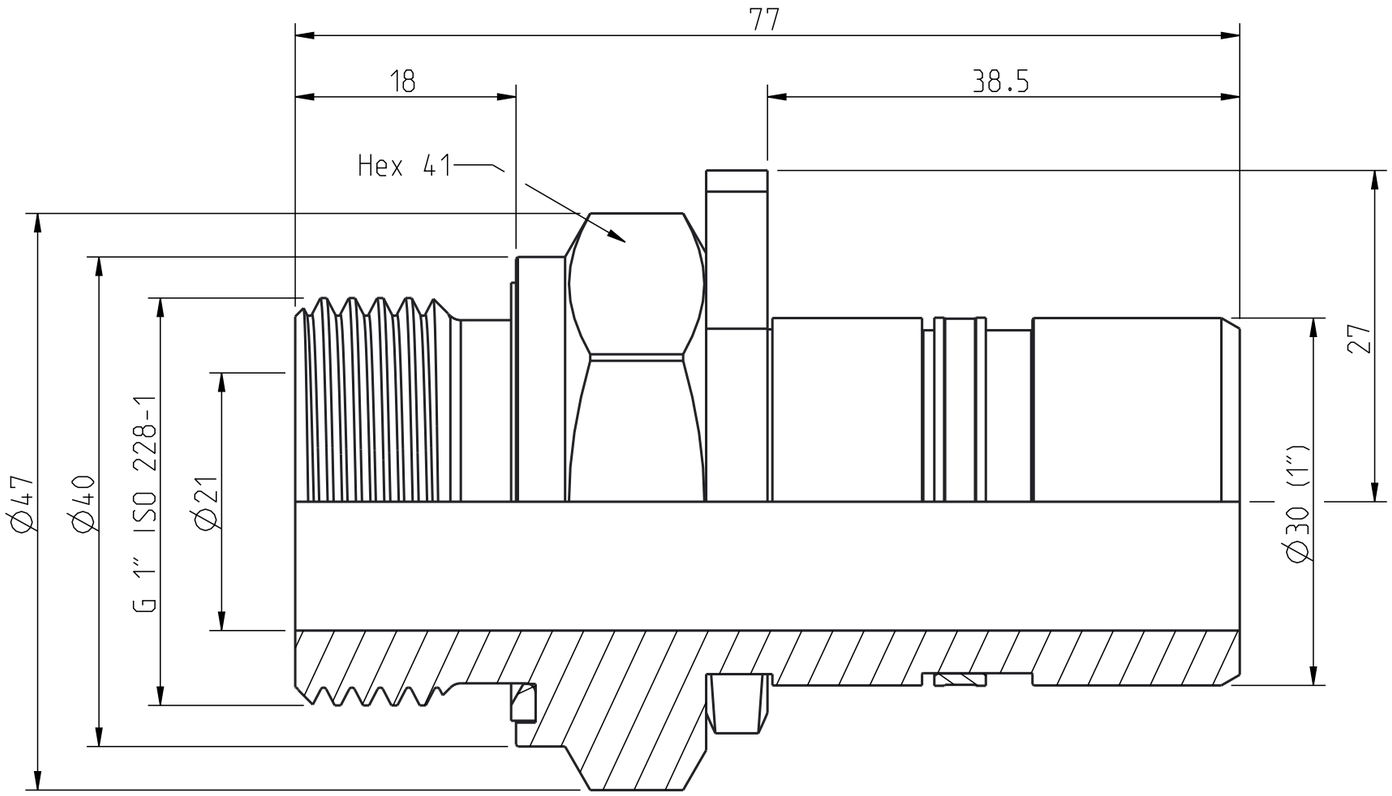

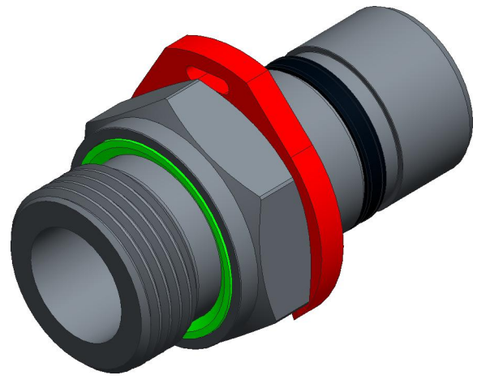

Monteringsstoppet levereras i omonterat tillstånd /
Assembly stop delivered in unassembled state

Product no: 14_744_1616		
Max working pressure:	250	bar connected
		bar disconnected
Min burst pressure:	1000	bar connected
		bar disconnected
Sealing material:		
Temperatur range:	-30°C - +100 °C	
Nominal flow diameter,DN:	21,0	mm
Connection	G 1" Male	
Connection stroke:		mm

Detalj Item	Antal Quant.	Benämning Description	Material Material
4	1	Release ring	PA 6T/66 GF30
3	1	Profile sealing ring	NBR
2	1	Nipple body	Hardn. steel, FeZn5 c 2C
1	1	Assembly stop	POM

Skala Scale	2:1	Ritad Drawn	ABPEOD	Kontr. Checked	JOER	Godk. Appr.	PMB	ÄM nr. Alt. no.	10304	Dat. Date	120626
Assembly drawing						Ritning nr/Drawing No.	50_744_1616			Utg./Issue	AA

A3