Denna handling får ej utan vårt medgivande delges annan, kopieras eller eljest obehörigen användas.
Överträdelse härvid beivras med stöd av gällande lag.
This document must not be copied, either completely or in part, without permission.
Any infringement will have legal consequences.

Diese Zeichnung darf weder ganz noch teilweise ohne unsere ausdrückliche Genehmigung kopiert oder auf andere Weise vervielfältig werden. werden. Zuwiderhandlungen werden gerichtlich verfolgt.

Alla rättigheter förbehålls.
All rigths reserved.
Alle rechte vorbehalten.

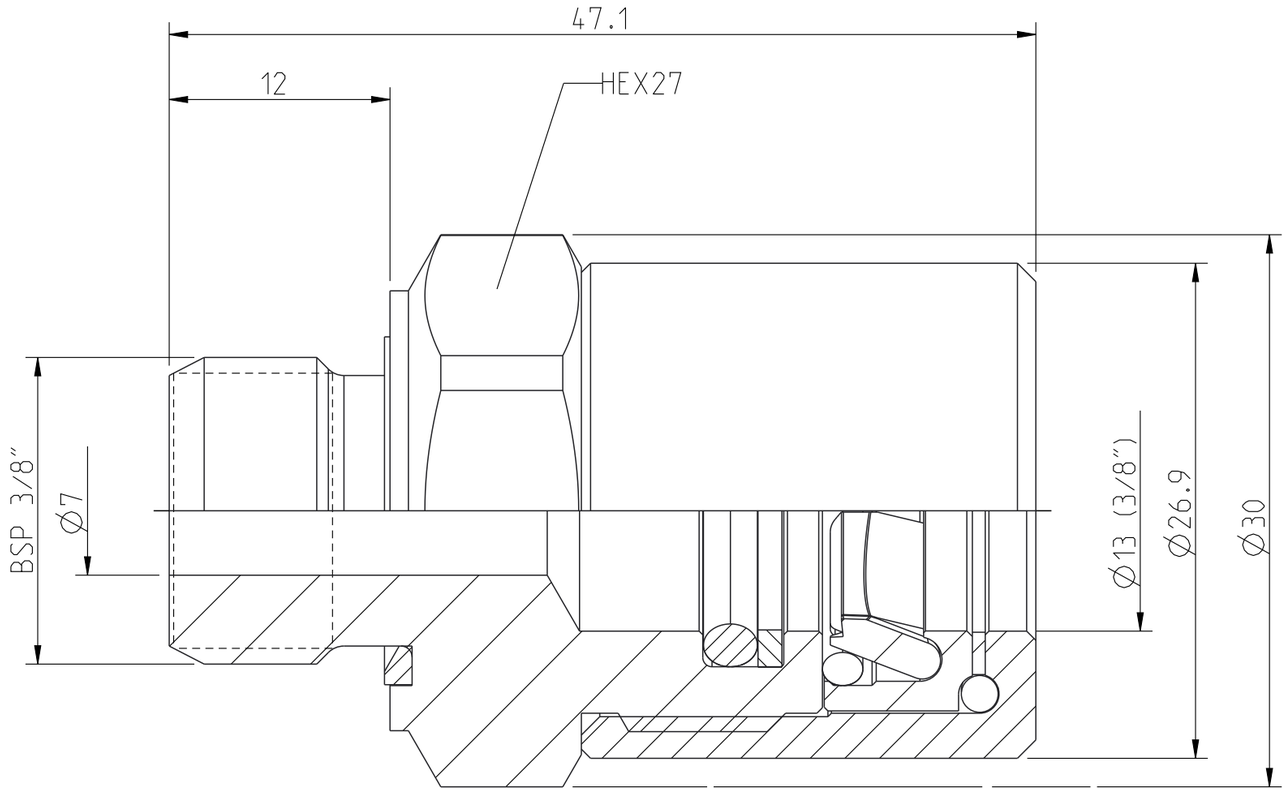

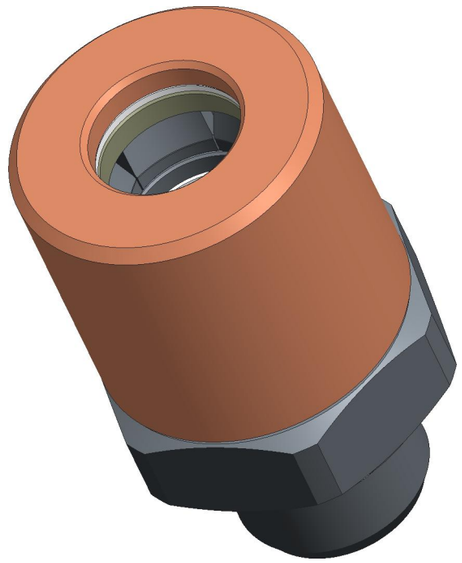

Product no.: 14_860_0606		
Max working pressure:	350	bar connected
		bar disconnected
Min burst pressure:	1400	bar connected
		bar disconnected
Sealing material:	NBR	
Temperatur range:	-30°C - +100 °C	
Nominal flow diameter,DN:	7	mm
Connection	BSP 3/8" Male	
Connection stroke:		mm

Drawing acc to QA2 (CS596)

Detalj Item	Antal Quant.	Benämning Description	Material Material	Detaljnummer Detail number
5	1	Semi Ass.Swivel	3/8"	09_534_9001
4	1	Profile sealing ring	NBR	09_514_4600
3	1	O-ring	NBR	09_414_2801
2	1	Back-up ring	Hytrel	09_514_5602
1	1	Back part	Steel, Plated	09_534_4424

CEJN

Skala Scale	Ritad Drawn	Kontr. Checked	Godk. Appr.	ÄM nr. Alt. no.	Dat. Date
3:1	CABPEOD	JoEr	PMB	11064	15-02-12

Assembly drawing

Ritning nr/Drawing No. 50_860_0606

Utg./Issue AC

A3