Denna handling får ej utan vårt medgivande delges annan, kopieras eller eljest obehörigen användas.
Överträdelse härvid beivras med stöd av gällande lag.
This document must not be copied, either completely or in part, without permission.
Any infringement will have legal consequences.

Diese Zeichnung darf weder ganz noch teilweise ohne unsere ausdrückliche Genehmigung kopiert oder auf andere Weise vervielfältig werden. werden. Zuwiderhandlungen werden gerichtlich verfolgt.

Alla rättigheter förbehålls.
All rigths reserved.
Alle rechte vorbehalten.

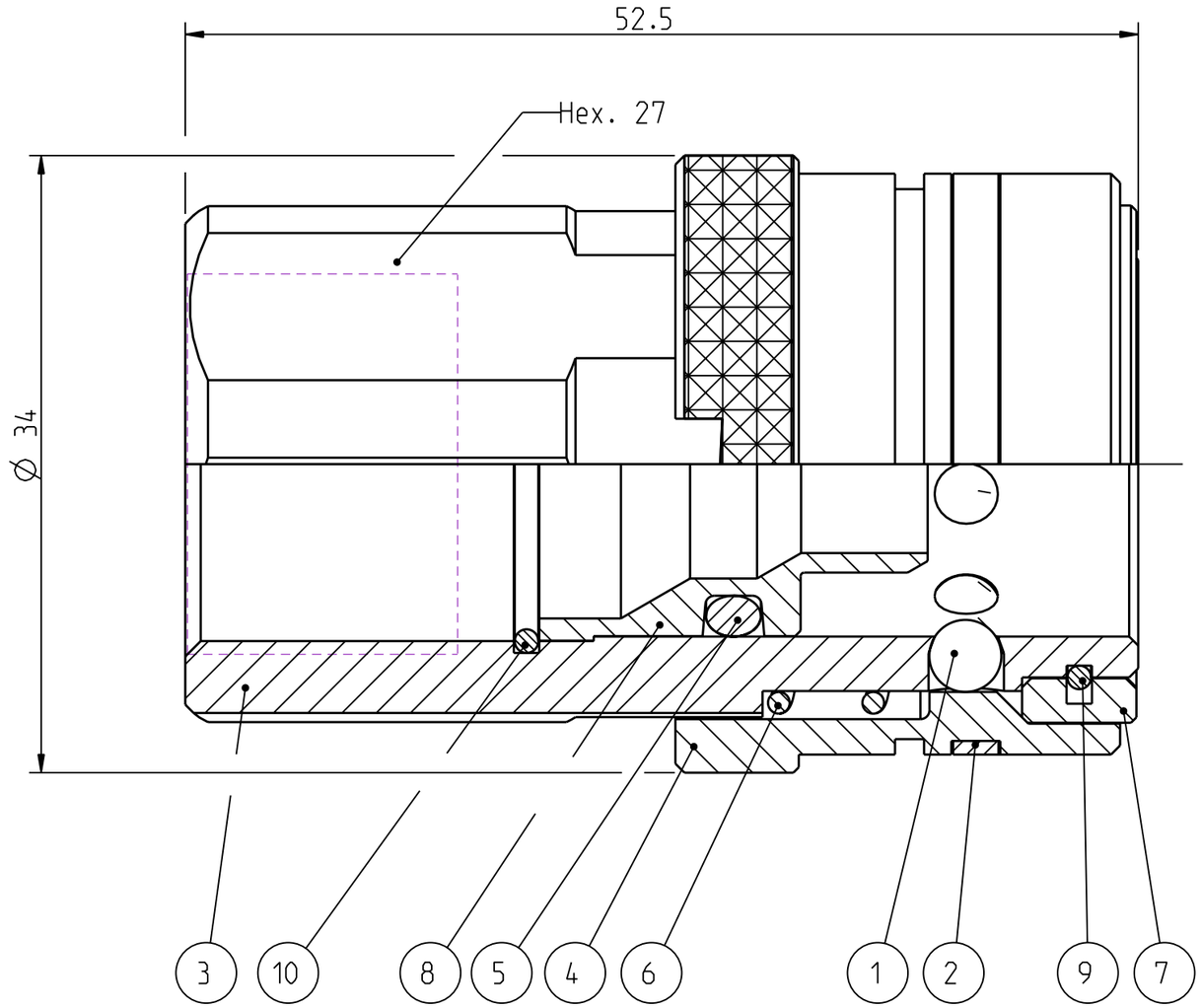

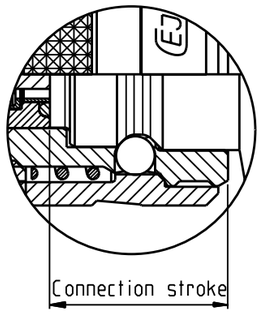

Product no: 10_577_0210		
Max working pressure:	20	bar connected
	-	bar disconnected
Min burst pressure:	80	bar connected
	-	bar disconnected
Sealing material:	FPM	
Temperatur range:	-5 °C - 205 °C	
Nominal flow diameter,DN:	9	mm
Connection	G 1/2"	Female
Connection stroke:	17.7	mm

Detalj Item	Antal Quant.	Benämning Description	Material Material
10	1	Wire coil	Stainless steel
9	1	Wire coil	Stainless steel
8	1	Valve sleeve	Acid-proof steel
7	1	Stop flange	Acid-proof steel
6	1	Spring	Acid-proof steel
5	1	O-ring	FPM
4	1	Locking sleeve	Acid-proof steel
3	1	Coupling body	Acid-proof steel
2	1	Checking ring	Plastic
1	9	Ball	Acid proof steel

Skala Scale	Ritad Drawn	Kontr. Checked	Godk. Appr.	ÄM nr. Alt. no.	Dat. Date
3:1	LJo	-	-	-	060614

Assembly drawing	Ritning nr/Drawing No.	Utg./Issue
	50_577_0210	AA

A3