Frigerio® S.p.A. CARPENTERIE

Scala a ponte

Mobile su ruote a doppia salita con piattaforma di lavoro e parapetto

Cod. 7199

- ★ Gradini in lega leggera indeformabili con superficie anti-scivolo: **profondità 200 mm.**
- ★ Ampia piattaforma di passaggio con superficie anti-scivolo: **dimensioni 800 x 600 mm.**
- ★ Piattaforma provvista di fermapiedi laterali e parapetti amovibili regolamentari alti mt. 1 su entrambi i lati
- ★ Doppio corrimano unilaterale rimovibile, applicabile a scelta a destra o a sinistra
- ★ Montanti in tubo rettangolare con angoli arrotondati anti-graffio
- ★ Larga basetta stabilizzatrice per una massima stabilità
- ★ N°4 ruote Ø 125 mm. Made in Italy con freno e nucleo in poliuretano anti-schiacciamento, e anti-erosione garantiscono la lunga duratura nel tempo
- ★ Smontando le ruote è possibile fissare la scala a pavimento
- ★ Inclinazione salita: 55°

Indicata per interventi di manutenzione industriale, soprattutto in presenza di spazi o di passaggio ristretti.

GARANZIA 10 anni | **PORTATA** 200 kg | **ASSICURAZIONE PRODOTTO** Danni a cose e persone 3.000.000

N.B. *La scala interamente smontabile per il trasporto ed il magazzino !*

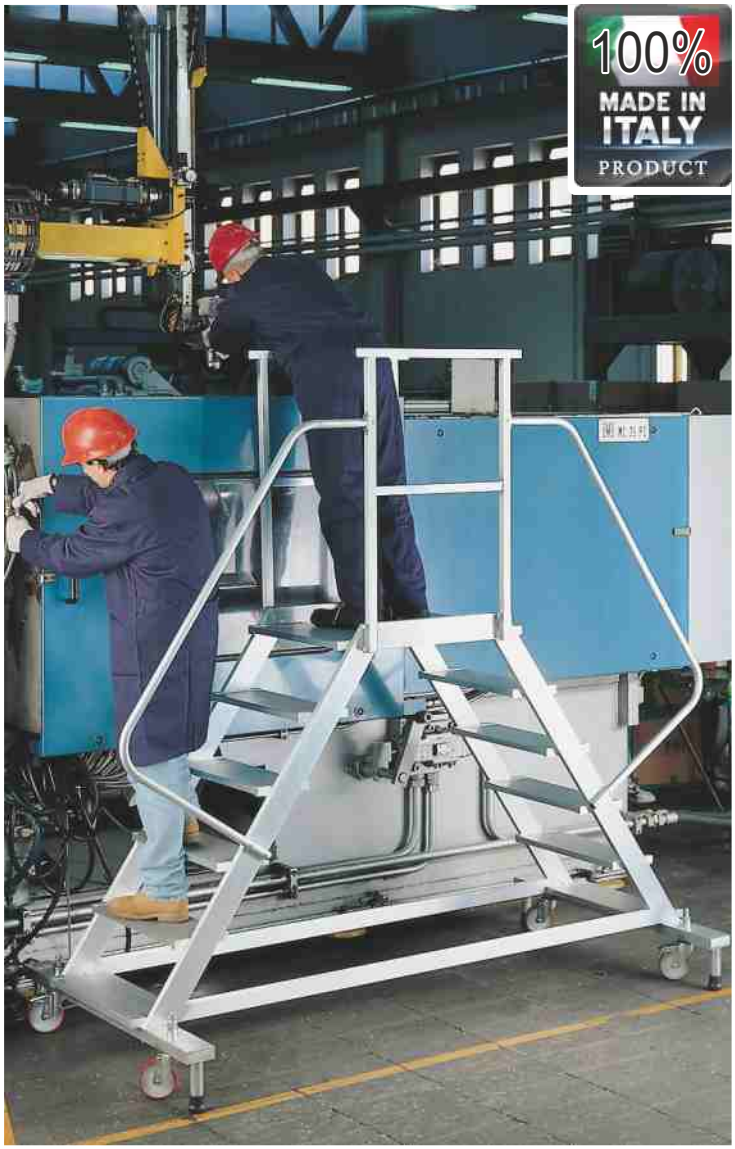

In foto articolo SCA 7199/06 con OPTIONAL ruote auto-disattivanti

NORMATIVE D.L. 81

su richiesta NORMATIVE EN 131-7

ANTIRIBALTAMENTO PER SCALE A PALCHETTO CON PIATTAFORMA REGOLAMENTARE

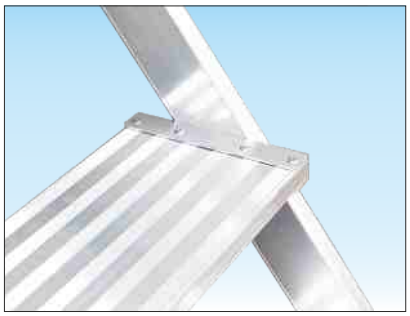

Gradino piano profondo 200 mm.
Per la massima comodità del piede anche nelle più difficili condizioni d'uso

ACCESSORI

N°4 Stabilizzatori a vite in alluminio anti-ruggine utili per stabilizzare perfettamente la scala o per compensare pendenze/dislivelli fino a 5 cm

SCC LIV 7000

supplemento

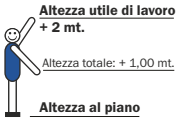

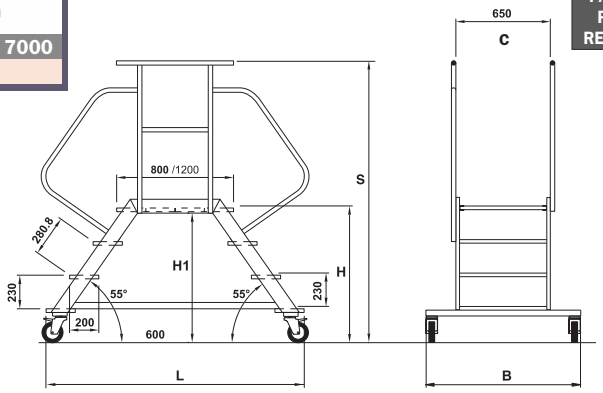

Codice articolo	Descrizione Accessori scala 7199	Prezzo Euro
SCC P100	Supplemento piano lungo mt. 1,0	
SCC P120	Supplemento piano lungo mt. 1,2	
SCC RP4	KIT - n°4 ruote auto-disattivanti	
AN - VR	Anodizzazione o verniciatura	

Codice articolo	Altezza scala S mt.	Altezza piattaforma H mt.	Altezza utile di lavoro mt.	Lunghezza base L mt.	Larghezza ingombro base B mt.	Larghezza scala C mt.	Dimensioni piattaforma cm.	Peso kg.	Prezzo Euro
SCA 7199/03	1,69	0,69	2,69	1,45	1,03	0,65	60 x 80	30,0	
SCA 7199/04	1,92	0,92	2,92	1,77	1,03	0,65	60 x 80	35,0	
SCA 7199/05	2,15	1,15	3,15	2,09	1,03	0,65	60 x 80	40,0	
SCA 7199/06	2,38	1,38	3,38	2,41	1,16	0,65	60 x 80	45,0	
SCA 7199/07	2,61	1,61	3,61	2,74	1,16	0,65	60 x 80	50,0	
SCA 7199/08	2,84	1,84	3,84	3,06	1,16	0,65	60 x 80	55,0	