Frigerio® S.p.A. CARPENTERIE

Scala a palchetto heavy-duty

Mobile su ruote con piattaforma di lavoro e parapetto regolamentare

Cod. 7760 - 7780

- ★ Scala 7760 con rampa di salita **larghezza mm. 600**
- ★ Scala 7780 con rampa di salita **larghezza mm. 800**
- ★ Gradini in lega leggera indeformabili con superficie anti-scivolo: **profondità 200 mm.**
- ★ Ampia piattaforma d'arrivo con superficie anti-scivolo: **profondità 800 mm.**
- ★ Piattaforma provvista di fascia fermapiedi perimetrale alta mm. 200 e parapetto amovibile completo regolamentare alto mt. 1
- ★ Montanti in tubo rettangolare con angoli arrotondati anti-graffio
- ★ Corrimani smontabili posti su entrambi i lati
- ★ Larga basetta stabilizzatrice per una massima stabilità
- ★ N° 4 ruote Ø 125 mm. Made in Italy con freno e nucleo in poliuretano anti-schiacciamento, e anti-erosione garantiscono la lunga duratura nel tempo
- ★ Smontando le ruote è possibile fissare la scala a pavimento
- ★ Inclinazione salita: 55°

Una scala a palchetto molto robusta e affidabile, con un cavalletto verticale consente di avvicinarsi il più possibile alla superficie di lavoro e di operare anche sul lato frontale è particolarmente indicata per accedere agevolmente a scaffalature di magazzini industriali.

GARANZIA 10 anni | PORTATA 200 kg | ASSICURAZIONE PRODOTTO Danni a cose e persone 3.000.000

In foto articolo SCA 7760/07 con ruote in gomma

NORMATIVE D.L. 81

su richiesta NORMATIVE EN 131-7

ANTIRIBALTAMENTO PER SCALE A PALCHETTO CON PIATTAFORMA REGOLAMENTARE

Su richiesta: Diverse personalizzazioni disponibili come piattaforma con profondità maggiorata, uscite frontali o laterali con cancelletti di ingresso/uscita per accesso a soppalchi o piani rialzati

Su richiesta: Versione scala in vetroresina per isolamento elettrico

Su richiesta: Versione scala con zavorra per affiancamento a parete

N.B. *La scala interamente smontabile per il trasporto ed il magazzino !*

In foto articolo SCA 7760/07 con ruote in gomma

Codice articolo	Altezza scala S mt.	Altezza piattaforma H mt.	Altezza utile di lavoro mt.	Lunghezza base L mt.	Larghezza interna B mt.	Larghezza ingombro C mt.	Peso kg.	Prezzo con doppio corrimano Euro
SCA 7760/04	1,92	0,92	2,92	1,31	0,60	0,90	38,0	
SCA 7760/05	2,15	1,15	3,15	1,47	0,60	0,90	42,0	
SCA 7760/06	2,38	1,38	3,38	1,63	0,60	0,90	45,0	
SCA 7760/07	2,61	1,61	3,61	1,79	0,60	0,90	49,0	
SCA 7760/08	2,84	1,84	3,84	1,95	0,60	0,90	53,0	
SCA 7760/09	3,07	2,07	4,07	2,12	0,60	0,90	56,0	
SCA 7760/10	3,30	2,30	4,30	2,28	0,60	1,50	60,0	
SCA 7760/11	3,53	2,53	4,53	2,44	0,60	1,50	64,0	
SCA 7760/12	3,76	2,76	4,73	2,60	0,60	1,50	66,0	
SCA 7760/13	3,99	2,99	4,99	2,76	0,60	1,50	75,0	
SCA 7760/14	4,22	3,22	5,22	2,92	0,60	1,50	80,0	
SCA 7760/15	4,45	3,45	5,45	3,08	0,60	1,50	86,0	
SCA 7760/16	4,68	3,68	5,68	3,24	0,60	1,50	90,0	

Frigerio® S.p.A. CARPENTERIE

100% MADE IN ITALY PRODUCT

Scala a palchetto heavy-duty

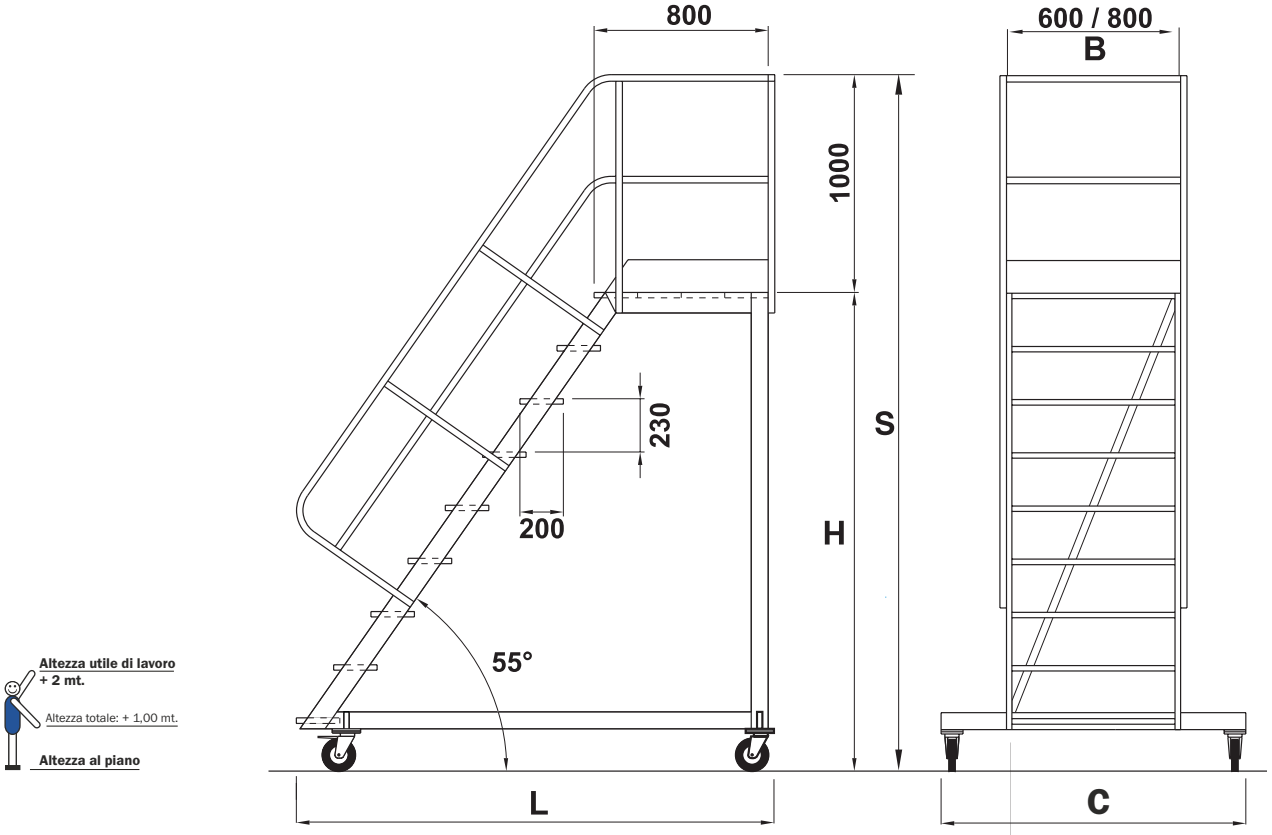

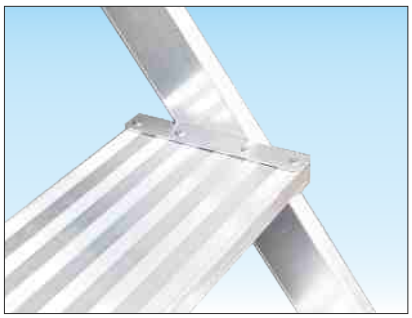

Gradino piano profondo 200 mm.

Per la massima comodità del piede anche nelle più difficili condizioni d'uso.

ACCESSORI scala 7760 -7780

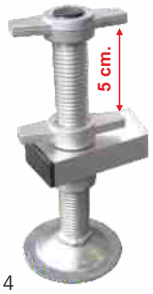

N°4
Stabilizzatori a vite in alluminio anti-ruggine utili per stabilizzare perfettamente la scala o compensare pendenze e dislivelli fino a 5 cm

SCC LIV 7000

Doppia basetta anti-ribaltamento per l'uso della scala in affiancamento a parete provvista di zavorra in acciaio

SCC BA7000

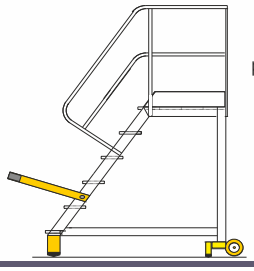

Versione scala con «KIT CARRIOLA» provvista di ruote fisse posteriori, tamponi anteriori e maniglie di spostamento

SCC KITCAR

Codice articolo	Descrizione Accessori scala 7760 - 7780	Prezzo Euro
SCC PPU	Piano lungo su misura fino a mt. 2,0	
SCS CANCELL	Cancello di ingresso/uscita a molla con fermapiede	
USC	Uscite frontali o laterali	
AN - VR	Anodizzazione o verniciatura	
PSBZ	Piattaforma a sbalzo frontale o laterale	

Codice articolo	Altezza scala S mt.	Altezza piattaforma H mt.	Altezza utile di lavoro mt.	Lunghezza base L mt.	Larghezza interna B mt.	Larghezza ingombro C mt.	Peso kg.	Prezzo con doppio corrimano Euro
SCA 7780/04	1,92	0,92	2,92	1,31	0,80	1,10	42,0	
SCA 7780/05	2,15	1,15	3,15	1,47	0,80	1,10	46,0	
SCA 7780/06	2,38	1,38	3,38	1,63	0,80	1,10	50,0	
SCA 7780/07	2,61	1,61	3,61	1,79	0,80	1,10	55,0	
SCA 7780/08	2,84	1,84	3,84	1,95	0,80	1,10	59,0	
SCA 7780/09	3,07	2,07	4,07	2,12	0,80	1,10	63,0	
SCA 7780/10	3,30	2,30	4,30	2,28	0,80	1,50	67,0	
SCA 7780/11	3,53	2,53	4,53	2,44	0,80	1,50	71,0	
SCA 7780/12	3,76	2,76	4,73	2,60	0,80	1,70	74,0	
SCA 7780/13	3,99	2,99	4,99	2,76	0,80	1,70	83,0	
SCA 7780/14	4,22	3,22	5,22	2,92	0,80	1,90	89,0	
SCA 7780/15	4,45	3,45	5,45	3,08	0,80	1,90	95,0	
SCA 7780/16	4,68	3,68	5,68	3,24	0,80	1,90	100,0	