Frigerio® S.p.A. CARPENTERIE

Scala professionale

A doppia salita

Cod. 6015

- ★ Gradino anti-scivolo profondo mm. 83 unito al montante mediante robusta saldatura ad angolo nascosta alla vista
- ★ Montante scatolato a doppia anima mm. 80 x 23
- ★ Dotata di cintino in nylon di sicurezza anti-apertura
- ★ Rinforzi inferiori per irrigidimento base
- ★ Piedini maggiorati con superficie anti-sdrucciolo
- ★ Imballo in termoretraibile forte 80 micron
- ★ Anno di produzione e marchio del produttore
- ★ Libretto e norme d'uso

Uno strumento ideale per gli impieghi in interni ed esterni su superfici pianeggianti, molto robusta e particolarmente affidabile nel tempo, permette doppia salita e doppia efficacia sempre nella massima comodità e sicurezza.

N.B. Articoli **SCA 6015/11-12-13** dispongono di barre distanziatrici di sicurezza anti-apertura ad apertura automatica che garantiscono un irrigidimento scala aggiuntivo e sono realizzate in robusto profilato di alluminio anti-ruggine

GARANZIA 10 anni

PORTATA 150 kg

ASSICURAZIONE PRODOTTO Danni a cose e persone 3.000.000

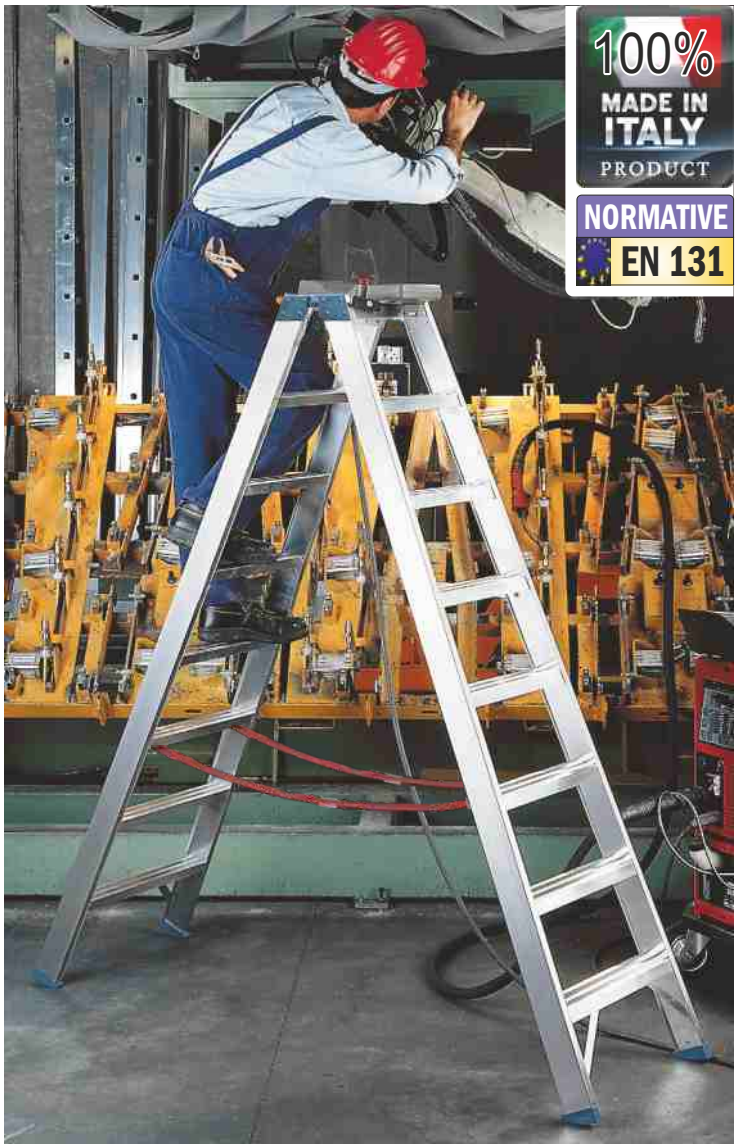

In foto articolo SCA 6015/08

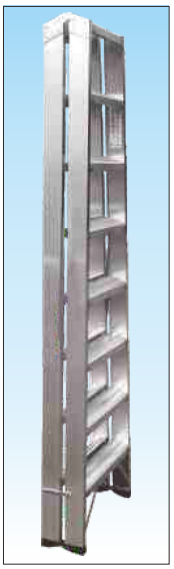

Minimo ingombro quando richiusa

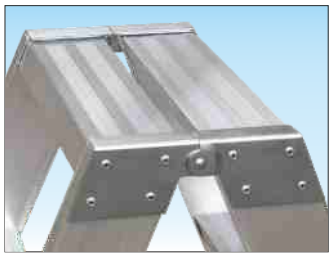

Finitura terminale piatta con cerniera in acciaio crea ripiano mm 180 x 300

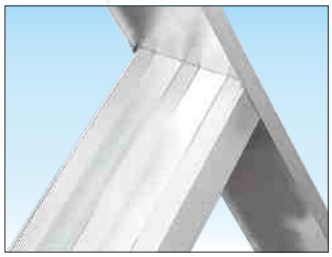

Gradino antiscivolo profondo 83 mm. accoppiato al montante con robusta saldatura ad angolo nascosta vista

Base rinforzata contro gli urti con nervature d'alluminio anti-ruggine e piedini ad innesto anti-distacco

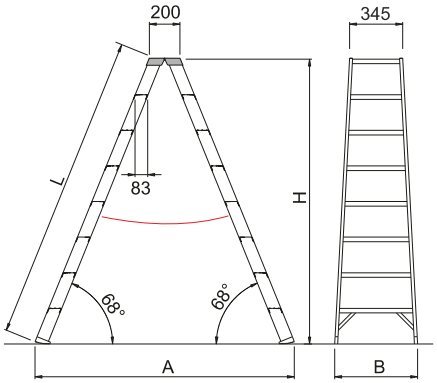

Codice Articolo	Gradini ripiano compreso n°	Lunghezza L mt.	Altezza cavalletto H mt.	Altezza di lavoro -2gr + 2mt mt.	Larghezza scala B mt.	Scartamento A mt.	Peso kg.	Prezzo Euro
SCA 6015/05	2x5	1,28	1,16	2,66	0,47	1,13	7,5	
SCA 6015/06	2x6	1,53	1,39	2,89	0,49	1,32	9,0	
SCA 6015/07	2x7	1,78	1,62	3,12	0,52	1,50	10,5	
SCA 6015/08	2x8	2,03	1,86	3,36	0,54	1,69	12,0	
SCA 6015/09	2x9	2,28	2,09	3,59	0,57	1,88	13,5	
SCA 6015/11	2x10	2,78	2,55	4,05	0,62	2,25	17,0	
SCA 6015/13	2x13	3,28	3,01	4,51	0,66	2,63	20,0	