TECHNOGICAL POSSIBILITIES OF THE TOOL			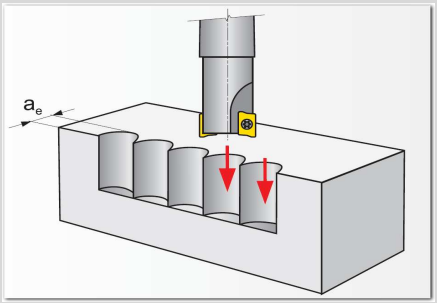		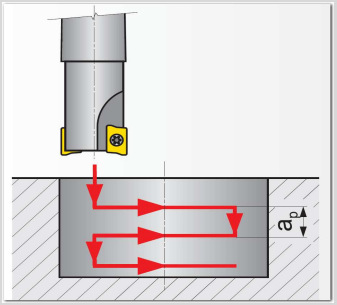		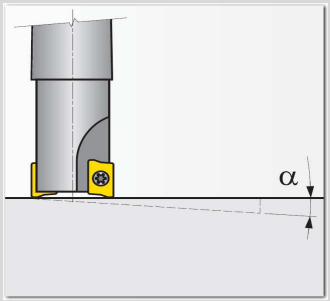		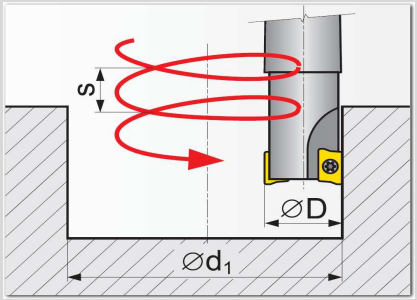				
			ØD	a_{emax}	ØD	a_{pmax}	ØD	α_{max}	ØD	$Ød_{min}$	S_{max}	$Ød_{max}$	S_{max}
			[mm]	[mm]	[mm]	[mm]	[mm]	[°]	[mm]	[mm]		[mm]	
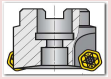	S45HN09	HNGX 09..	50	-	50	1,9	50	2,1	50	-	-	-	-
			63	-	63	1,9	63	1,5	63	-	-	-	-
			80	-	80	1,9	80	1,1	80	-	-	-	-
			100	-	100	1,9	100	0,9	100	-	-	-	-
			125	-	125	1,9	125	0,7	125	-	-	-	-
			160	-	160	1,9	160	0,5	160	-	-	-	-