TECHNOGICAL POSSIBILITIES OF THE TOOL			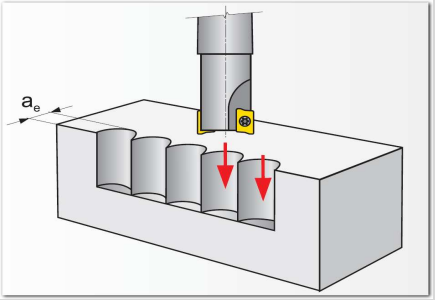		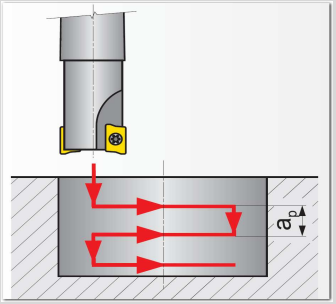		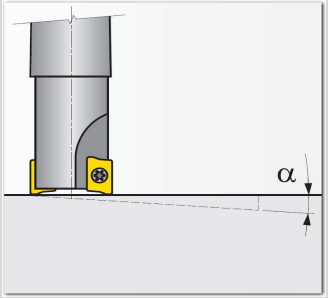		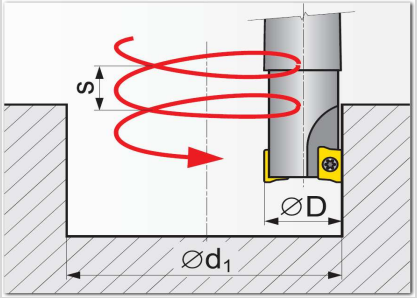				
			ØD	a_{emax}	ØD	a_{pmax}	ØD	α_{max}	ØD	$Ød_{min}$	S_{max}	$Ød_{max}$	S_{max}
			[mm]	[mm]	[mm]	[mm]	[mm]	[°]	[mm]	[mm]		[mm]	
	SAP15D	APKX 15..	25	7,0	25	0,5	25	4,0	25	42	3,2	48	3,2
			32	7,0	32	0,5	32	3,5	32	55	2,7	62	2,7
			40	7,0	40	0,5	40	2,5	40	72	1,4	78	1,4
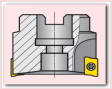	S90AP15D	APKX 15..	50	7,0	50	0,5	50	1,0	50	84	0,5	98	0,5
			63	7,0	63	0,5	63	0,6	63	105	0,5	124	0,5
			80	7,0	80	0,5	80	0,3	80	136	0,5	158	0,5