Alla rättigheter förbehålls.
All rigths reserved.
Alle rechte vorbehalten.

Diese Zeichnung darf weder ganz noch teilweise ohne unsere ausdrückliche Genehmigung kopiert oder auf andere Weise verweilfältig werden. Zuwiderhandlungen werden gerichtlich verfolgt.

Denna handling får ej alls eller delvis kopieras utan, kopiera eller eljest obehörigen användas. Överträdelse härvid beivras med stöd av gällande lag.
This document must not be copied, either completely or in part, without permission. Any infringement will have legal consequences.

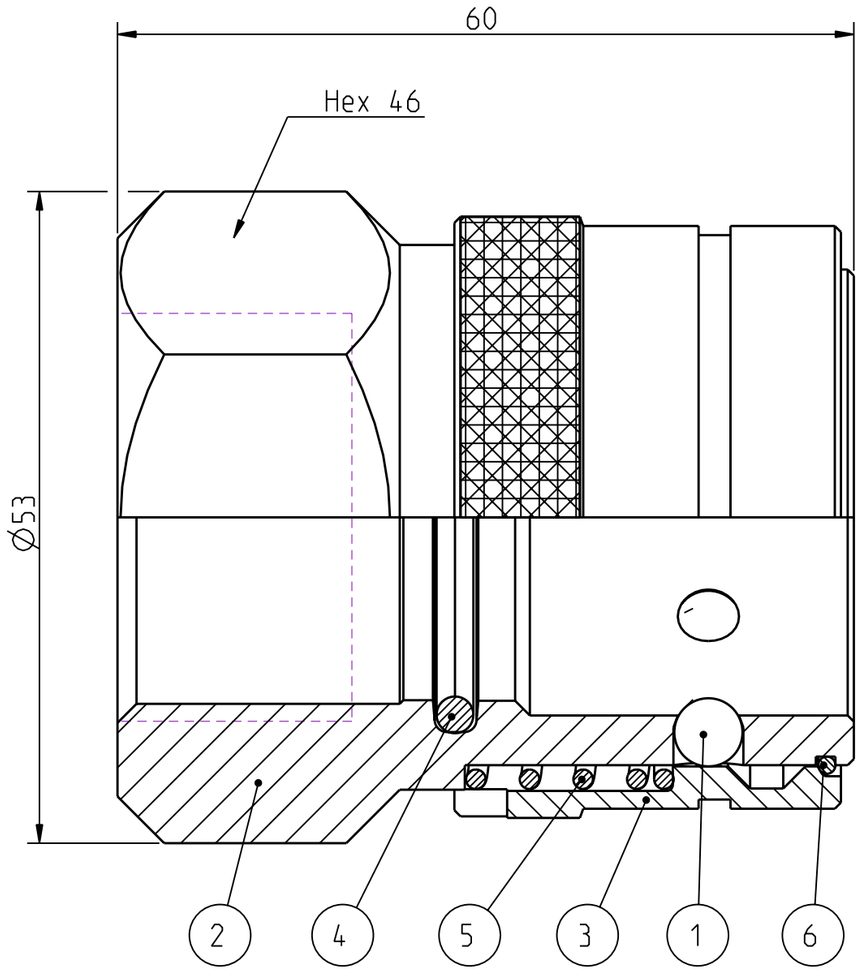

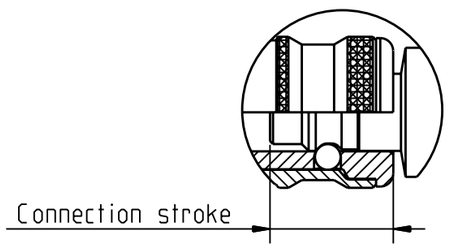

Detalj Item	Antal Quant.	Benämning Description	Material Material
6	1	Wire coil	Stainless steel
5	1	Spring	Stainless steel
4	1	O-ring	NBR
3	1	Locking sleeve	Brass, CuNi5b
2	1	Coupling body	Brass, CuNi5b
1	6	Ball	Stainless steel

Product no: 10_701_0203

Max working pressure:	20	bar connected
	-	bar disconnected
Min burst pressure:	80	bar connected
	-	bar disconnected
Sealing material:	NBR	
Temperatur range:	-30°C - +100 °C	
Nominal flow diameter,DN:	25.4	mm
Connection	G 1" fem	
Connection stroke:	34.8	mm

Skala Scale	Ritad Drawn	Kontr. Checked	Godk. Appr.	ÄW nr. Alt. no.	Dat. Date
2:1	ChP	MLi	MAh	-	090107

CEJN

Assembly drawing

Ritning nr/Drawing No. 50_701_0203

Utg./Issue AA

A3