Denna handling får ej utan vårt medgivande delges annan, kopieras eller eljest obehörigen användas.
Överträdelse härvid beivras med stöd av gällande lag.
This document must not be copied, either completely or in part, without permission.
Any infringement will have legal consequences.

Diese Zeichnung darf weder ganz noch teilweise ohne unsere ausdrückliche Genehmigung kopiert oder auf andere Weise vervielfältig werden. Zuwiderhandlungen werden gerichtlich verfolgt.

Alla rättigheter förbehålls.
All rights reserved.
Alle rechte vorbehalten.

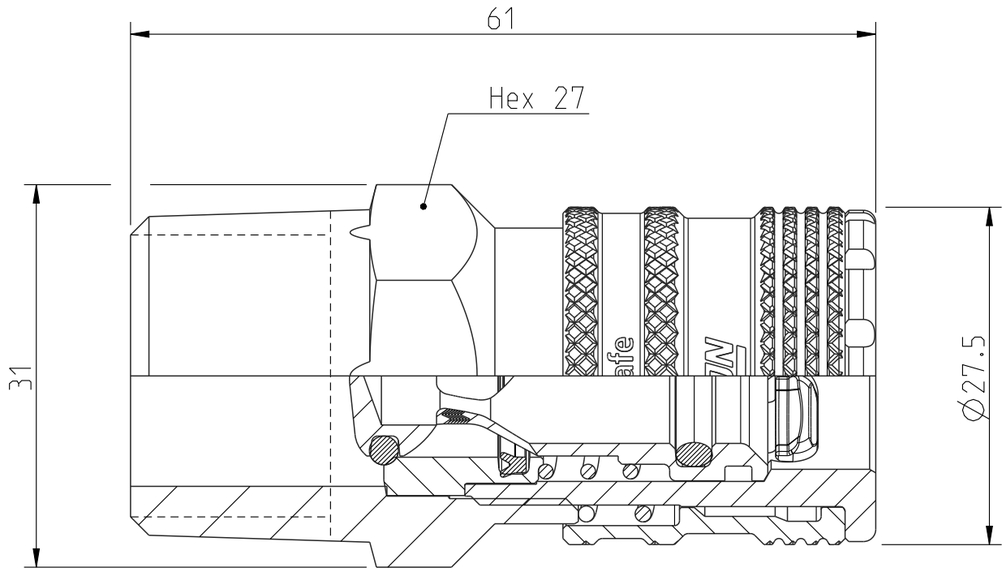

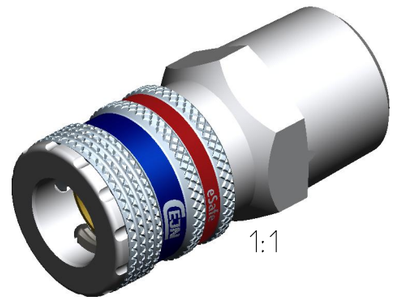

Detalj Item	Antal Quant.	Benämning Description	Material Material
11	1	Valve seat	Brass
10	1	Valve	Brass
9	1	Spring	Stainless steel
8	1	Spring	Stainless steel
7	1	O-ring	NBR
6	1	O-ring	NBR
5	1	Locking sleeve	Hard. Steel, Zn 8 silver
4	1	Lip seal	NBR
3	3	Hook	Hard. Steel, Zn-Ni 8 transp.
2	1	Front part	Hard. Steel Zn 8 Silver
1	1	Back part	Steel, Zn 8 Silver

Product no: 10_430_2157

DN:	8.2 mm
Connection stroke:	23.6 mm
Max WP connected:	16 bar
Min BP connected:	140 bar
Temperature range:	+100 °C - -20 °C
Connection:	R 3/4" Male
Sealing material:	NBR

Skala Scale	Ritad Drawn	Kontr. Checked	Godk. Appr.	ÄM nr. Alt. no.	Dat. Date
2:1	CABLHE	JL	JOOL	-	15-04-08

Assembly drawing

Ritning nr/Drawing No. 50_430_2157

Utg./Issue AA

A3