Connessione ad angolo variabile per il controventamento con barre filettate M10 applicabile a pendinature

Particolare dell'aggancio alla pendinatura M10

Controventamento di telai pendinati

APPLICAZIONI

- Controventamento di barre filettate M10 anche già installate.
- Controventamento di barre filettate M8 con dado e controdado di bloccaggio.
- Controventamento di telai pendinati con barre M10 anche già installati.

VANTAGGI/BENEFICI

- Applicabile in qualsiasi direzione.
- Mantenendo la barra laterale inclinata a 90° la U scorre agevolmente per regolare l'altezza di installazione sulla barra verticale.
- I rinforzi possono essere montati sovrapposti per controventare lo stesso punto in diverse direzioni.
- Angolo di inclinazione variabile 45°±15°.
- Nessuna differenza nel verso di utilizzo.

PROPRIETÀ

- **Materiale staffa a U:** S275JR
- **Materiale perno filettato:** 11SMnPb37
- **Zincatura:** zincatura elettrolitica min 5µm

CARATTERISTICHE

RETROFIT: la connessione S-ROD consente di controventare barre M10 esistenti senza smontarle.

AGGANCIO INNOVATIVO: permette la preinstallazione e la regolazione; su barre M10 non ha bisogno di dadi per il bloccaggio.

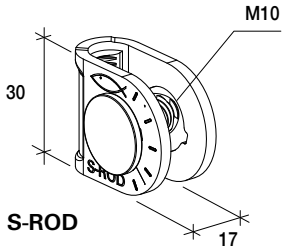

DATI TECNICI

Prodotto	Art. n°	Utilizzabile per barre di pendinatura	Spessore staffa [mm]	Codice EAN		Confezione [pz]
S-ROD	**552361**	M8, M10	3	8001132098622		10

CARICHI

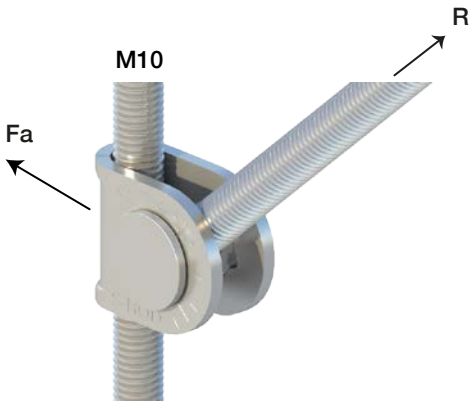

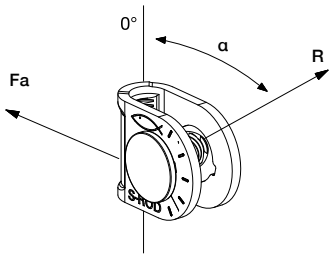

S-ROD applicato a barra filettata M10.
Applicazione senza dado e controdado.

Classe della barra di pendinatura	Capacità resistente R [daN]		
	α = 30°	α = 45°	α = 60°
8.8	888	1158	902
5.8	745	821	902
4.6	573	632	694

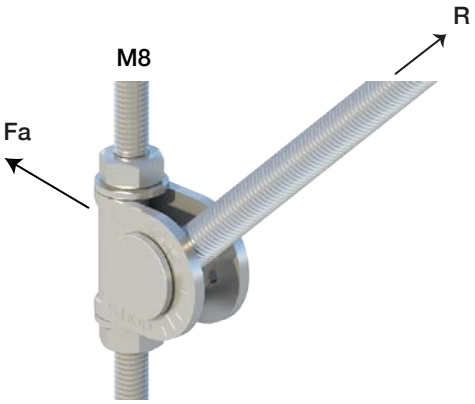

S-ROD applicato a barra filettata M8.
Applicazione con dado e controdado M8 e rondelle 8,4x16x1,6.

Classe della barra di pendinatura	Capacità resistente R [daN]		
	α = 30°	α = 45°	α = 60°
8.8	943	983	563
5.8	665	698	491
4.6	511	537	378

I carichi corrispondono ai valori caratteristici e considerano la deformazione del sistema barra di pendinatura, S-ROD e tirante nel punto di applicazione alla barra di pendinatura.

La capacità resistente R è il valore caratteristico. Il valore indicato considera un coefficiente di sicurezza pari a 1.
I valori fanno riferimento a barre integre. E' in carico al progettista verificare l'integrità della barra in sistemi già esistenti e applicare opportuni fattori riduttivi qualora lo ritenesse necessario.
Verificare la resistenza di tutti i componenti del sistema considerando anche i valori di resistenza e snervamento della barra M10 di controvento.