Denna handling får ej utan vårt medgivande delges annan, kopieras eller eljest obehörigen användas.
Överträdelse härvid beivras med stöd av gällande lag.
This document must not be copied, either completely or in part, without permission.
Any infringement will have legal consequences.

Diese Zeichnung darf weder ganz noch teilweise ohne unsere ausdrückliche Genehmigung kopiert oder auf andere Weise verveilfältig werden.
werden. Zuwiderhandlungen werden gerichtlich verfolgt.

Alla rättigheter förbehålls.
All rigths reserved.
Alle rechte vorbehalten.

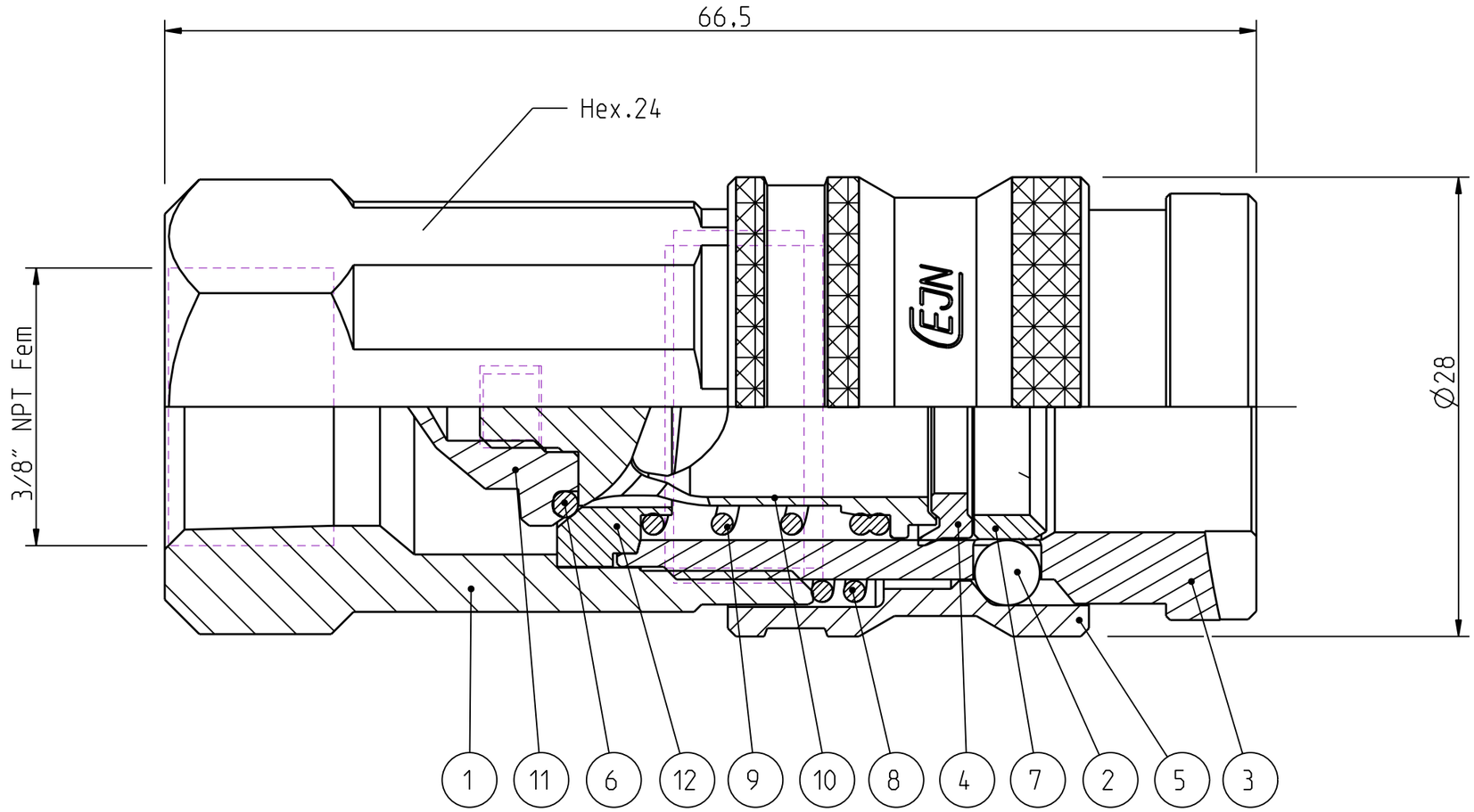

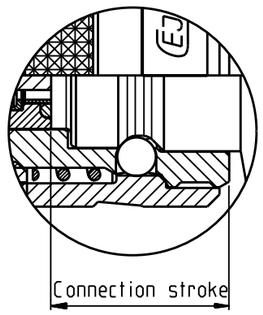

Detalj Item	Antal Quant.	Benämning Description	Material Material
12	1	Valve seat	Brass
11	1	Valve nut	Brass
10	1	Valve	Brass
9	1	Spring	Stainless steel
8	1	Spring	Stainless steel
7	1	Ratchet sleeve	Brass
6	1	O-ring	NBR
5	1	Locking sleeve	Hard.steel, FeNi5b
4	1	Lip seal	NBR
3	1	Front part	Steel, FeZn5 c 1A
2	6	Ball	Stainless steel
1	1	Back part	Brass, CuNi5b

Product no: 10_442_1404

Max working pressure:	35	bar connected
	35	bar disconnected
Min burst pressure:	140	bar connected
	140	bar disconnected
Sealing material:	NBR	
Temperatur range:	-30°C - +100 °C	
Nominal flow diameter,DN:	10.4	mm
Connection	3/8" NPT Fem	
Connection stroke:	22.3	mm

Skala Scale	Ritad Drawn	Kontr. Checked	Godk. Appr.	ÄM nr. Alt. no.	Dat. Date
3:1	LJo	MLI	OG	6956	061128

Assembly drawing

Ritning nr/Drawing No.: 50_442_1404

Utg./Issue: AB

A3