Alla rättigheter förbehålls.
All rigths reserved.
Alle rechte vorbehalten.

Diese Zeichnung darf weder ganz noch teilweise ohne unsere ausdrückliche Genehmigung kopiert oder auf andere Weise verreilfältig werden. Zuwiderhandlungen werden gerichtlich verfolgt.

Denna handling får ej utan vårt medgivande helligs annan, kopieras eller eljest obehörigen användas. Överträdelse härvid berivras med stöd av gällande lag.
This document must not be copied, either completely or in part, without permission. Any infringement will have legal consequences.

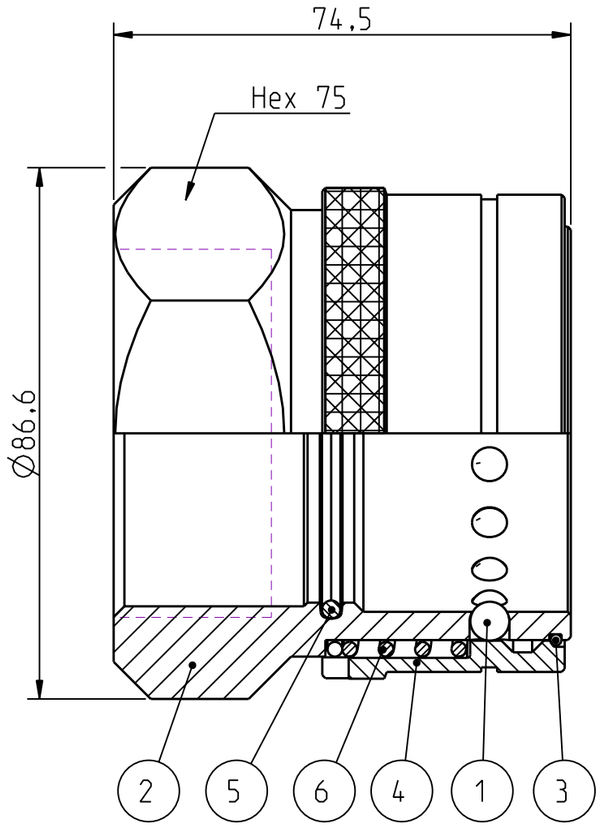

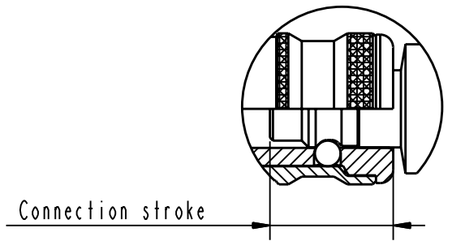

Product no: 10_922_0217		
Max working pressure:	20	bar connected
	-	bar disconnected
Min burst pressure:	80	bar connected
	-	bar disconnected
Sealing material:	FPM	
Temperatur range:	-5 °C - +205 °C	
Nominal flow diameter,DN:	50,8	mm
Connection	G 2″ fem	
Connection stroke:	41.6	mm

Detalj Item	Antal Quant.	Benämning Description	Material Material
6	1	Spring	Stainless steel
5	1	O-ring	FPM
4	1	Locking sleeve	Acid-proof steel
3	1	Lock ring	Stainless steel
2	1	Coupling body	Acid-proof steel
1	18	Ball	Stainless steel

Skala Scale	Ritad Drawn	Kontr. Checked	Godk. Appr.	ÄM nr. Alt. no.	Dat. Date
1:1	ChP	MLi	MAh	–	090107

CEJN

Assembly drawing

Ritning nr/Drawing No. 50_922_0217

Utg./Issue AA

A3