Denna handling får ej utan vårt medgivande delges annan, kopieras eller eljest obehörigen användas.
Överträdelse härvid beivras med stöd av gällande lag.
This document must not be copied, either completely or in part, without permission.
Any infringement will have legal consequences.

Diese Zeichnung darf weder ganz noch teilweise ohne unsere ausdrückliche Genehmigung kopiert oder auf andere Weise vervielfältig werden. Zuwiderhandlungen werden gerichtlich verfolgt.

Alla rättigheter förbehålls.
All rights reserved.
Alle rechte vorbehalten.

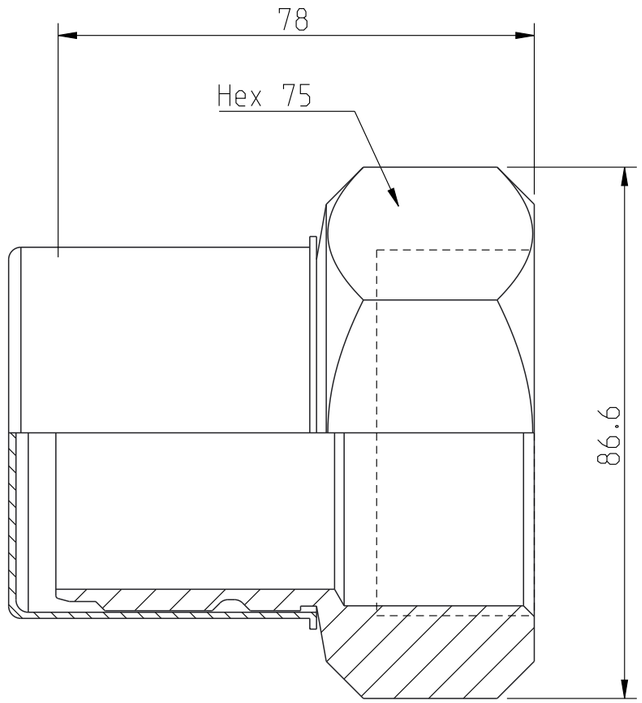

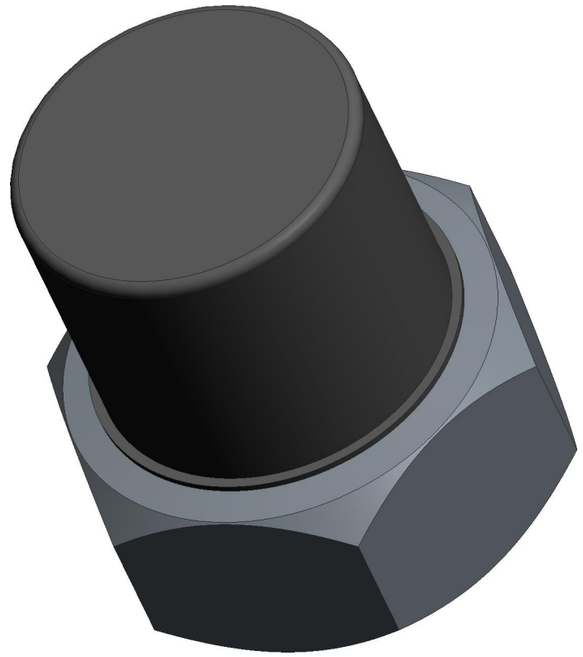

Product no: 10_922_5207		
Max working pressure:	20	bar connected
	-	bar disconnected
Min burst pressure:	80	bar connected
	-	bar disconnected
Sealing material:	-	
Temperatur range:	- °C - - °C	
Nominal flow diameter,DN:	50,8	mm
Connection	G 2″ fem	
Connection stroke:	-	mm

	Detalj Item	Antal Quant.	Benämning Description	Material Material
AB	2	1	Protection cap	Plastic
	1	1	Nipple	Acid-proof steel

Skala Scale	Ritad Drawn	Kontr. Checked	Godk. Appr.	ÄM nr. Alt. no.	Dat. Date
1:1	EMPE01	MAh	PMB	11497	160712

	Ritning nr/Drawing No.	Utg./Issue
Assembly drawing	50_922_5207	AB

A3